NX

LEXUS
EXPERIENCE AMAZING

NX 300h | VÄLJ DIN LEXUS

I den här broschyren vill vi förbereda dig inför mötet med nya NX 300h och hjälpa dig att välja rätt. En SUV som är skapt för att dra blickarna till sig genom bland annat den kaxiga grillen och de accentuerade LED-strålkastarna.

NX 300h har inte bara djärv design. Den är även ett nöje att köra, tack vare ett chassi som levererar imponerande smidighet. Den förarfokuserade kupén har även nått en helt ny nivå. Dels med tanke på den 10,3" stora multimedia-skärmen som du styr via den intuitiva pekplattan. Men också genom otroligt noggranna sömmar i skinnklädseln och en raffinerad växelväljare gör att förarkupén är lika elegant som förfinad.

Alla nya NX 300h kan utrustas med banbrytande Lexus Safety System + som erbjuder allt från Aktivt krockskyddssystem med Fotgängarigenkänning, Körfältsassistans, Automatiskt avbländande helljus och Vägskyltsavläsare till Aktiv farthållare.

Om du vill växla upp körglädjen är det NX 300h F SPORT eller F SPORT S du ska välja. Två laddade utrustningsnivåer som bland annat har en F SPORT grill i Jet Black, mer responsiv fjädring och unika F SPORT interiör detaljer i form av bland annat Naguri-style Aluminium-inlägg.

NX

NX 300h

01. MODELL

Upptäck nya NX 300h som drivs av Lexus Hybrid Drive, en av världens mest innovativa hybriddrivlinor.

Sid 04-05

02. UTRUSTNINGSNIVÅER

Vilken NX 300h passar ditt liv, och din livsstil? Välj mellan Comfort, Business, Executive, F SPORT, F SPORT S eller Luxury.

Sid 06-07

03. DETALJER

Upptäck den höga nivå som både standardutförandet och de olika utrustningsnivåerna erbjuder.

Sid 08-10

04. TEKNIK

Upptäck S-Flow klimatanläggningen, Lexus Safety System + och Lexus Premium Navigation. Tre exempel på innovativ teknologi som finns representerad i NX 300h.

Sid 11-14

05. TILLBEHÖR

Upptäck det breda utbudet av tillbehör som vi har skapat för att förhöja din upplevelse med nya NX 300h.

Sid 15

06. F SPORT

Om du vill ha en sportigare upplevelse i NX 300h rekommenderar vi F SPORT eller F SPORT S.

Sid 16-19

07. FÄRGER

Din NX 300h ska färga din personlighet. Därför kan du välja mellan exklusiva lackfärger till en Takumi-signerad interiör som får dig att le, varje gång du sätter dig framför ratten.

Sid 20-25

08. UTRUSTNING

NX 300h har redan en väldigt generös standardutrustning men du kan även addera ytterligare tillval som kommer att ladda upplevelsen av NX 300h ytterligare.

Sid 26-29

09. TEKNISKA DATA

Gå djupare in på de tekniska specifikationerna i nya NX 300h.

Sid 30-31

NYA NX 300h

NX 300h är utrustad med innovativa Lexus Hybrid Drive som obemärkt orkestrerar kraften mellan 2,5-liters bensinmotorn och elmotorn eller de två elmotorerna. Kombinationen resulterar i en lika tyst som smidig SUV med imponerande låg bränsleförbrukning för sin storlek.

Sofistikerad Graphite Black-metalliclack
och 18" lättmetallfälgar.

01. 2,5-LITERS BENSINMOTOR

Hjärtat i NX 300h:s fullhybrid-drivlina är den högeffektiva 155 hk starka "Atkinson Cycle" 4-cylindriga bensinmotorn med VVT-i ventilstyrning och optimerad elektronisk bränsleinsprutning. Tillsammans med Start/Stop-funktionen samt regenerering av avgaser minskar både bränsleförbrukningen och utsläppen drastiskt när du kör nya NX 300h.

02. LEXUS HYBRID DRIVE

NX 300h har den senaste versionen av självladdande Lexus Hybrid Drive. Ett system som kombinerar kraften från en 2,5-liters bensinmotor med en eller två elmotorer. Allt samlat i ett kompakt hybrid-växelsystem där kraften kontrolleras av en avancerad kontrollenhet som kontinuerligt optimerar kraften från el, bensin eller kombinationen av de båda kraftkällorna.

03. HYBRIDBATTERI

Med en innovativ kompakt design ger hybridbatteriet hög effekt i förhållande till dess vikt. Batteriet är placerat under baksätet för att inte inkräkta på NX 300h:s stora bagageutrymme och laddas dessutom upp av sig själv - med hjälp av el som genereras vid körning och inbromsning. En innovativ teknologi som gör att NX 300h aldrig behöver laddas via ett eluttag.

01

02

03

COMFORT

Med utrustningsnivån Comfort får du ett tilltalande utseende samt generös standardutrustning.

- 17" lättmetallfälgar
- Backkamera
- Integrerad takreling
- Ljudanläggning från Pioneer® med åtta högtalare
- Multimedia-skärm, (Lexus Media Display) 8", styrs med pekplatta

BUSINESS*

Business-nivån är framtagen för dig som söker en ännu mer komfortabel och skräddarsydd upplevelse.

* Finns bara tillgänglig med fyrhjulsdrift.

- 17" lättmetallfälgar
- Bagagelucka, elstyrd
- Dimljus fram, LED
- Eluppvärmd ratt
- Parkeringssensorer, fram och bak
- Smart Entry Keyless System, nyckellöst lås- och startsystem
- Tahara-skinnklädsel

EXECUTIVE*

Utrustningsnivån Executive är framtagen för att skapa uppmärksamhet samtidigt som den erbjuder en ny nivå av komfort.

* Finns bara tillgänglig med fyrhjulsdrift.

- 18" lättmetallfälgar
- Framstolar 8-vägs eljusterbara
- Mörktonade rutor
- Skinnklädsel
- Trådlös laddare

F SPORT* & F SPORT S*

Om du söker en sportig look till NX 300h ska du titta närmare på utrustningsnivåerna F SPORT och F SPORT S. Båda erbjuder unika designdetaljer i form av F SPORT grill, fälgar och interiör.

* Finns bara tillgänglig med fyrhjulsdrift.

F SPORT

- 18" F SPORT lättmetallfälgar
- Borrade aluminiumpedaler
- F SPORT ratt och växelväljare
- F SPORT skinnklädsel
- F SPORT stötfångare fram och bak
- Grill i svart F SPORT mönster
- Lexus Safety System +
- Stötdämparstag fram och bak
- Trippel LED-strålkastare

F SPORT S

- 360°-monitor
- Adaptiv fjädring (AVS)
- Eluppvärmda baksäten
- Eluppvärmda och ventilerade framsäten
- Intelligenta parkeringssensorer (IPS), fram och bak, med autobroms
- Ljudanläggning, Mark Levinson® Premium Surround, med 14 högtalare
- Minnesfunktion till förarsätet
- Naguri-style aluminium-inlägg
- Vindrutedisplay (HUD)

LUXURY*

Om du vill uppleva den ultimata lyxen från Lexus ska du välja utrustningsnivån Luxury till din NX 300h.

* Finns bara tillgänglig med fyrhjulsdrift.

- 18" lättmetallfälgar med tvåtons-finish
- 360°-monitor
- Eluppvärmda baksäten
- Eluppvärmda och ventilerade framsäten
- Kortnyckel
- Lexus Premium Navigation
- Lexus Safety System +
- Ljudanläggning, Mark Levinson® Premium Surround, med 14 högtalare
- Skinnklädsel

01

02

03

04

05

06

01. 17" LÄTTMETALLFÄLGAR

Som standard i utrustningsnivån Comfort och Business får du 10-ekrade lättmetallfälgar utrustade med 225/65 R17 lågprofildäck som ger NX 300h perfekt grepp.

02. 18" LÄTTMETALLFÄLGAR

När du väljer utrustningsnivån Executive ingår U-formade fälgar som med en radikal profil, och 225/60 R18 däck, ger NX 300h ett extra sportigt utseende.

03. 18" LÄTTMETALLFÄLGAR

Exklusivt för utrustningsnivån Luxury får du fälgar med ekrar i både ljus och mörk metallic-finish vilket ger NX 300h ett kraftfullt uttryck.

04. SMART BAGAGELUCKA

Med en bagagelucka som styrs elektroniskt slipper du släppa shoppingkassarna när du ska fylla bagageutrymmet. Dessutom kommer systemet ihåg hur mycket du brukar öppna luckan och stannar sedan automatiskt i det läge som passar dig bäst.

05. TAKLUCKA

Det elektroniskt styrda glastaket kan öppnas helt eller halvt vilket skapar frihet och en känsla av att kupén är extra ljus och rymlig i NX 300h.

06. PANORAMATAK

Det stora panoramataket i glas ger en känsla av frihet och extra takhöjd fram samtidigt som det släpper in solsken i kupén. Panoramataket är dessutom utrustat med en elektrisk gardin som gör att du alltid kan skydda dig mot solen när den blir för intensiv.

07. BI-LED / ECO LED-VARSELLJUS

Bi-LED-strålkastarna ger föraren i NX 300h perfekt sikt framåt tillsammans med energisnåla varselljus. Automatiskt avbländande helljus (AHB) finns som tillval.

08. BI-LED / LED-VARSELLJUS

Bi-LED-strålkastare och L-formade varselljus är standard för utrustningsnivåerna Comfort, Business och Executive.

09. TRIPPEL "L" LED-STRÅLKASTARE / LED-VARSELLJUS

I utrustningsnivåerna F SPORT, F SPORT S och Luxury är trippel-"L" LED-strålkastarna elegant utrustade med tre extremt små LED-lampor som först sågs i flaggskeppscoupén Lexus LC. Lamporna skapar, tillsammans med varselljusen och en tjock lins, ett vackert kristallglasliknande uttryck – även när lamporna är släkta. Strålkastarna är även utrustade med den smarta funktionen Automatiskt avbländande helljus (AHB).

10. LED-LAMPOR BAK

Bakljusens LED-lampor är arrangerade i Lexus klassiska "L"-form. En detalj som tillsammans med den tjocka linsen bildar ett vackert kristallglasliknande uttryck som förtydligar att det är en Lexus man möter – även när det är mörkt ute.

07

08

09

10

01

02

03

04

05

01. ERGONOMISK DESIGN

Sätets fasthet har optimerats för att minska trycket på det känsliga ischiaområdet. För extra bekvämlighet kan du även justera sätet för att nå en optimal körställning.

02. ELUPPVÄRMDA OCH VENTILERADE SÄTEN

I kombination med skinnklädsel kan föraren och passageraren både värma upp och ventilera sina säten. En funktion som bidrar till en stark känsla av lyx, speciellt vid extrema väderförhållanden.

03. FLEXIBELT UTRYMME / ELFÄLLBARA BAKSÄTEN

Baksätena i NX 300h är fällbara i 60:40 som standard vilket gör det enkelt att packa större saker som en cykel eller till och med en surfbräda. Väljer du utrustningsnivån Luxury kan du även fälla baksätena elektriskt via välplacerade kontroller. Dessutom kan passagerare i baksätet luta sina säten bakåt vilket gör att de får en ovanligt bekväm resa.

04. S-FLOW KLIMATKONTROLL

S-Flow styr intelligent klimatet i kupén genom att känna av det aktuella väderläget, vilket garanterar utmärkt komfort och inte minst en bättre bränsleekonomi.

05. SKINNKLÄDD RATT

För att du ska ha full kontroll över NX har vi skapat en ratt med fokus på komfort. Fingerstöd, och den unika Lexus-designen gör att ratten är lika härlig att se på som den är att hålla i. Förutom styrningen kan du även kontrollera ljudanläggningen, farthållaren, telefonfunktionen samt multiinformationsdisplayen. Dessutom har ratten i alla utrustningsnivåer utom Comfort en uppvärmningsfunktion som ger föraren en skönare start på dagen vintertid.

06. LEXUS MEDIA DISPLAY

Lexus Media Display är standard i NX 300h och består av en 8" skärm och pekplatta som kontrollerar allt från ljudanläggningen och klimatinställningar till att visa energiförbrukningen.

07. LEXUS PREMIUM NAVIGATION

Den extra stora högupplösta 10,3" skärmen har en 3D-vy och styrs antingen via röstkommando eller med pekplattan. Skärmen kan även generera en QR-kod som hjälper dig nå din slutdestination till fots.

08. VINDRUTEDISPLAY I FÄRG

När du sitter framför ratten i en NX 300h kan du ta del av viktig färddata genom vindrutedisplayen i färg. Ytan är 6,2" och visar allt från ljudanläggningens inställningar till navigationsdirektiv. Allt för att du ska kunna ta del av viktig information utan att släppa blicken från vägen.

09. PIONEER® LJUDANLÄGGNING MED 8 ELLER 10 HÖGTALARE

Ljudanläggningen från Pioneer® med åtta högtalare är standard i NX 300h. Det erbjuder ett exceptionellt rent ljud och är kompatibelt med AM/FM/DAB-radio, CD-spelare och Bluetooth®-uppkoppling. Du kan även uppgradera dig till ett system med 10 högtalare vilket även ger dig en DVD-spelare och 16 cm stora högtalare i framdörrarna.

10. MARK LEVINSON® LJUDANLÄGGNING MED 14 HÖGTALARE

Det exklusiva Mark Levinson® Premium Surround systemet med GreenEdge™-teknologi är specialanpassat för Lexus NX 300h. 14 högtalare är noggrant utplacerade för att akustiken i kupén ska bidra till ljudupplevelsen på ett optimalt sätt – oavsett var du sitter i NX. Resultatet är en ljudåtergivning med en 7.1-kanals digital hemmabioupplevelse som dessutom har förstärkts av Clari-Fi™-teknik. Ett system som felfritt återskapar det ljud som går förlorat under en digital MP3-kompression.

11. TRÅDLÖS LADDARE

Mittkonsolen i NX 300h är utrustad med en trådlös laddstation vilket gör att du kan lägga ner din kompatibla smartphone på laddplattan och sedan lugnt vänta på att NX 300h ska ge dig 100%.

06

07

08

09

10

11

01

02

03

04

05

06

01. ÅTTA KROCKKUDDAR

Förutom en enormt kraftig säkerhetsbur skyddas förare och passagerare av åtta krockkuddar. I framsätena skyddar tvåstegskrockkuddar huvudet, tillsammans med knä- och sidokrockkuddar. Sidokrockgardiner löper dessutom längsmed kupéns båda sidor. Alla säkerhetsbälten är också försedda med bältessträckare.

02. VARNINGSSYSTEM FÖR LÅGT LUFTTRYCK I DÄCKEN

Genom att vi har installerat en sensor i varje däck kan du enkelt stämma av lufttrycket genom multiinformationsdisplayen. Om lufttrycket skulle sjunka varnar systemet dig dessutom direkt i realtid.

03. SÄTEN MED WHIPLASH-SKYDD

Framsätena är konstruerade för att minimera risken för whiplashskador om du skulle bli påkörd bakifrån. De förstärkta sätessidorna i kombination med det noggrant utformade nackstödet ger stöd till både nacke och rygg vid en eventuell kollision.

04. BACKKAMERA

När du lägger i backväxeln visas en vy av området bakom bilen på skärmen, komplett med hjälpande guidelinjer. Parkeringssensorer i bakre stötfångaren ljudvarnar också för hinder i vägen, allt för att göra parkeringen lättare. Varningsljudet kan stängas av när det inte behövs.

05. 360°-MONITOR

För att göra det lättare att ta sig fram där det är ont om plats har NX 300h fyra kameror som skapar en 360°-vy av området runt bilen. Lexus är först med denna 360°-teknik som även skapar en virtuell 3D-vy av bilen vilket underlättar på trånga parkeringsplatser.

06. MONITOR FÖR DÖDA VINKELN & BACKVARNARE FÖR KORSANDE TRAFIK

NX 300h har en radar i stötfångaren som läser av körfälten bredvid bilen och varnar om ett fordon ligger i döda vinkeln. Om du som förare indikerar att du ska byta fil samtidigt som en trafikant ligger i en fil bredvid varnas föraren genom att en lampa tänds i backspegeln. Samma radar används även till backvarnaren för korsande trafik. En smart lösning som gör att du på större p-platser varnas via en ljudsignal om en bil passerar bakom NX 300h.

07. LEXUS SAFETY SYSTEM +

Lexus banbrytande säkerhetssystem Lexus Safety System + finns tillgängligt i NX 300h. Det inkluderar ett Aktivt krockskyddssystem med fotgängarigenkänning, Körfältsassistansen hjälper dig att hålla dig i filen, Automatiskt avbländande helljus för bättre mörkerseende, Vägskyltsavläsare samt Aktiv farthållare som håller jämnt avstånd till bilen framför.

08. AKTIVT KROCKSKYDDSSYSTEM & FOTGÄNGARIGENKÄNNING

Med hjälp av millimetervågradar estimerar det Aktiva krockskyddssystemet ständigt hur stor risken för en kollision är. Om risken bedöms som hög varnas föraren både genom ljud- och visuella varningar, samtidigt som farten sänks. Om en kollision bedöms som oundviklig bromsar systemet automatiskt och säkerhetsbältena i framsäten dras åt. Dessutom uppmärksammas föremål som dyker upp framför bilen (som till exempel en fotgängare). NX varnar då och om du ligger i en hastighet mellan 10 och 80 km/h bromsar bilen automatiskt för att en kollision ska undvikas.

09. AKTIV FARTHÅLLARE

Den Aktiva farthållaren beräknar ständigt med hjälp av millimetervågradarn hur stort avståndet till bilen framför är och anpassar sedan hastigheten för att behålla avståndet.

10. KÖRFÄLTSASSISTANS & AUTOMATISKT AVBLÄNDANDE HELLJUS

Körfältsassistansen (LKA) använder en kamera i framrutan för att följa NX 300h:s position i körfältet. Om bilen håller på att glida ur körfältet aktiveras en varningssignal samtidigt som systemet lätt korrigerar positionen på vägen. Det Automatiskt avbländande helljuset (AHB) använder sig av samma kamera som Körfältsassistansen för att blända av i mörker vid möte. Det minskar risken för att du ska blända andra och låter dig koncentrera dig på vägen.

11. AKTIVT HELLJUSSYSTEM

Ett Aktivt helljussystem (AHS) förebygger att NX 300h bländar mötande trafikanter ute på vägen. Totalt har NX 300h 11 stycken LED-chip som kan släckas, eller tändas, individuellt beroende på var den mötande trafikanten befinner sig.

12. VÄGSKYLTSAVLÄSARE

Vägskyltsavläsaren (RSA) i NX 300h läser av vägskyltar genom kameran som är monterad i framrutan och ger föraren information i multimedia-skärmen. Systemet kan läsa av alla skyltar som är anpassade till Wien-konventionens förordning, inklusive lysande och blinkande.

07

08

09

10

11

12

01

02

03

04

05

01. EXTRA STARKT CHASSI OCH ADAPTIV FJÄDRING

Med sitt sofistikerade chassi, fjädring och styrning är NX 300h otroligt smidig och utsökt att köra. Den avancerade laserskruvsvetsningen och limningstekniken gör NX 300h extremt styv vilket gör att denna SUV är kraftfull samtidigt som den ger föraren överlägsen kontroll. NX 300h är även utrustad med kompakt MacPherson-fjädring fram och sofistikerad bakhjulsupphängning vilket ger enastående väghållning, styregenskaper och utmärkt stabilitet. För en starkare upplevelse kan du välja till Adaptiv fjädring. Ett intelligent dämpningssystem som använder alla fyra hjulen. Detta förbättrar inte bara körkomforten utan ökar även hanteringsstabiliteten.

02. AVANCERAD AERODYNAMIK

Genom det näst intill platta underredet och den subtila spoilern reduceras ljud från luftströmmarna samtidigt som NX 300h får en ökad stabilitet och lägre bränsleförbrukning. Därtill har våra ingenjörer utformat små aerodynamiska komponenter, bland annat på backspegelhusen, för att hela NX 300h ska klyva vinden på ett optimalt sätt.

03. KÖRLÄGESVÄLJARE

I NX 300h finns det flera olika körlägen som styrs via en ratt bredvid växelväljaren i mittkonsolen. Välj mellan Eco, Normal, Custom, Sport S eller Sport S + för en optimal körupplevelse.

04. FYRHJULSDRIFT (E-FOUR)

I den fyrhjulsdrivna versionen av NX 300h ger den innovativa och variabla fyrhjulsdriften E-FOUR bra grepp när väglaget är besvärligt. Systemet har en elmotor på 68 hk monterad på bakaxeln, vilken ger ett omedelbart vridmoment när du behöver det som mest.

05. HJÄLPSYSTEM VID START I MOTLUT

Hjälpsystem vid start i motlut förhindrar NX 300h att rulla bakåt vid start i backe. Systemet upprätthåller nämligen bromstrycket samt minimerar hjulspinn när det är halt ute.

01. GOLVMATTOR I TEXTIL

De lyxiga svarta textilmattorna är gjorda av acuvelour som även har ljudabsorberande egenskaperna vilket gör kupén tystare. Mattan på förarsidan har även en säkerhetsfixering med glidskydd.

02. HASPLÅT FRAM

Hasplåten är designad för att förbättra NX 300h:s lika kraftfulla som individuella utseende genom att vara väl integrerat med den främre stötfångare.

03. HASPLÅT BAK

Den bakre hasplåten ger NX 300h:s bakre stötfångare ett djup som bidrar till det sportiga utseendet.

04. AVTAGBAR DRAGKROK

Den avtagbara dragkroken integrerar med NX 300h:s chassi för att jämnt fördela drag- och bromsstyrkorna vid bogsering, vilket minimerar skador på din SUV. Dragkroken har en dragkapacitet på 1500 kg och kan enkelt tas bort när den inte används. Men för att din NX 300h ska vara extra skyddad vid bogsering har dragkroken även en kabelsats som skyddar mot fel som kan finnas i släpvagnens eget elsystem.

05. BAGAGERUMSMATTA

Bagagerumsmattan i NX 300h är tillverkad av tuff, flexibel plast med en slitstark yta och vinklade kanter. En solid konstruktion som skyddar bagageutrymmet mot lera, smuts, sand och vätskor.

06. BÄRBAR DVD-SPELARE

En DVD-spelare med en 7" skärm underhåller passagerare i baksätet vid längre resor. Dessutom är den utrustad med både en USB-utgång, SD-kortläsare samtidigt som den är smartphonekompatibel. Som om inte det vore nog kan skärmen också användas utanför bilen så länge du har strömkälla inom räckhåll. Du kan även välja till en extra dockningsstation, DVD-enhet eller trådlösa hörlurar.

07. 17" LÄTTMETALLFÄLGAR FÖR VINTERDÄCK

Lexus vinterfälgar är specialdesignade för NX och presterar som bäst när det är dåligt underlag och låga temperaturer.

08. 18" LÄTTMETALLFÄLGAR

Med svart kromad finish ger de 10-ekrade fälgarna NX ett lika sofistikerat som urbant uttryck.

09. 18" 5-DUBBEL-EKRADE SILVERBEHANDLADE LÄTTMETALLFÄLGAR

De sportinspirerade multi-ekrade fälgarna drar blickarna till sig genom att silver och polerade ekrar går hand i hand.

10. 18" 5-DUBBEL-EKRADE LÄTTMETALLFÄLGAR MED BEHANDLAD YTA

De sportiga multi-ekrade fälgarna har en svart glansig yta och individuellt behandlade ekrar vilket lyfter fram aluminiumytan under färgen.

01

02

03

04

05

06

07

08

09

10

NX 300h

01

01

01. F SPORT DESIGN

Spindelgrillen har ett exklusivt nätmönster i Jet Black som accentuera NX 300h F SPORT dynamiska utseende. Självklart finns flera exklusiva detaljer som ett F SPORT-emblem, svarta backspeglar, 18 "F SPORT-aluminiumfälgar, stötfångare och en spoiler som uttrycker NX 300h:s kaxiga karaktär.

02. 18" F SPORT LÄTTMETALLFÄLGAR

De 5-dubbelekrade 18" lättmetallfälgarna i mörktonad metallic är exklusiva för F SPORT. En design som tydligt accentuerar NX:s sportiga karaktär.

03. F SPORT INTERIÖR

F SPORT interiören både känns och syns. Det första du lägger märke till är de skinnklädda framstolarna som är skapade med så kallad "integrated foaming"-teknik som ger stöd när en snäv kurva ska tas. Dessutom har skinnklädseln unika detaljer, perfekta sömmar och en generös färgpalett där du till exempel kan välja Flare Red eller Mustard Yellow. Vidare erbjuder kupén aluminium-inlägg som kompletterar den vackra F SPORT ratten, inspirerad av vår ikoniska LFA supersportbil, på ett perfekt sätt. Genom att även addera en perforerade, skinnklädd, växelväljaren och borrade aluminiumpedaler har vi skapat en ren sportbilskänsla i NX 300h:s F SPORT-kupé.

04. G-SENSOR

En G-sensor visar den aktuella gravitationskraften i longitud och latitud via multiinformationsdisplayen. Skärmen visar även din styrvinkel, ventilers position och den hydrauliska bromskraften.

02

03

04

ATT UTVECKLA EN NY LEXUS-FÄRG ÄR BÅDE KOMPLICERAT OCH TIDSKRÄVANDE

Lexus designers använder aldrig standardkulörer, utan föredrar att utveckla sina egna från grunden. Det är en mödosam process som kan ta ända upp till två år. Lexus färgpalett omfattar idag cirka 30 färger: bland annat metallicfärgerna Sonic White och Sonic Titanium.

Det finns inga genvägar för att skapa en ny Lexus-färg; en designers slutgiltiga val görs först efter att noggrant ha granskat hundratals färgprover. "När vi håller på att utveckla en ny färg studerar jag så många nyanser att jag ibland inte kan se klart vid arbetsdagens slut" säger Megumi Suzuki, en av Lexus mest erfarna färgdesigners. "Varenda gång jag träffar någon, går in i en affär eller hem till en vän så kollar jag rent automatiskt in material och färger," säger hon. "Och jag är knappast ensam om det på min avdelning."

Även efter det att man till slut valt en färg finns det massor kvar att göra. Under processens gång har också Suzuki tagit hjälp av en rad olika experter; labbtekniker som blandar färgerna, konstruktörer, hantverkare som bygger lermodellerna och inte minst de på lackeringsavdelningen vilka ansvarar för att ge varje enstaka NX 300h som lämnar fabriken har en perfekt finish. Med några veckors mellanrum levererar Kansai Paint (en färgleverantör till Lexus) en ny sändning och då går Lexus färgdesigners ytterst noggrant igenom proven. Man vrider och böjer de lackade testpanelerna för att efterlikna bilens kurvor och man gör det såväl inomhus som utomhus, under strålkastare, i strålande solsken, i skugga och när det är molnigt. Man gör det vid olika tider, under dag och kväll och vid olika årstider.

Att välja den slutliga nyansen är inte lätt; en färg som kan se bländade vacker ut en solig sommarmorgon kan framstå som smått sjuklig i skuggan eller i bilsalongens belysning. En färgdesigner måste också kämpa emot sina egna preferenser. "En märklig sak med färger är att ens uppfattning förändras beroende på årstid, hur man känner sig just nu och de trender man ser runt omkring sig," säger Suzuki.

F WHITE | 083 [1]

SONIC WHITE | 085

SATIN SILVER | 1J4

SONIC TITANIUM | 1J7

MERCURY GREY | 1H9

BLACK | 212 [3]

GRAPHITE BLACK | 223

MORELLO RED | 3R1

COPPER BROWN | 4X2 [2]

SOLAR FLARE | 4W7 [1]

SKY BLUE | 8X9 [2]

SAPPHIRE BLUE | 8X1 [1]

[1] Endast tillgänglig till F SPORT och F SPORT S
[2] Ej tillgänglig för F SPORT och F SPORT S
[3] Ej metallic
Tänk på att färgerna som visas här i trycksaken av tryckteknisk skäl inte alltid överensstämmer exakt med verkligheten.

TYG [1]

Black

TAHARA-SKINN [2]

Black | Rich Cream | White Ochre | Ochre | Dark Rose

SKINN [3]

Black | Rich Cream | White Ochre | Ochre | Dark Rose

F SPORT SKINN [4]

Black | Flare Red | Mustard Yellow

INLÄGG [5]

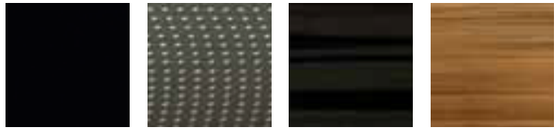

Piano Black | Silver | Shimamoku | Bamboo

F SPORT INLÄGG [6]

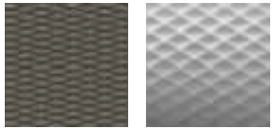

Carbon (F SPORT) | Naguri-Style Aluminium (F SPORT S)

[1] Tygklädsel är standard för utrustningsnivån Comfort.v
[2] Tahara-skinn är standard för utrustningsnivån Business. White Ochre kan beställas i kombination med antingen Black eller matchande White Ochre instrument samt dörrpaneler.
[3] Skinnklädsel är standard för utrustningsnivåerna Executive och Luxury. White Ochre kan beställas i kombination med antingen Black eller matchande White Ochre instrument samt dörrpaneler.
[4] F SPORT skinnklädsel i en unik design och exklusiva färger är standard för F SPORT och F SPORT S.
[5] Piano Black inlägg är standard för utrustningsnivån Comfort. Silver inlägg är standard för utrustningsnivåerna Business och Executive. Shimamoku eller Bamboo inlägg är standard för utrustningsnivån Luxury.
[6] Carbon-inlägg är standard för F SPORT medan Naguri-Style Aluminium-inlägg är standard för F SPORT S.

Bilderna på kommande tre sidor illustrerar ett urval av kombinationer som är tillgängliga. Din lokala auktoriserade Lexus-återförsäljare ger dig gärna ytterligare hjälp.

01

02

03

01 Black tyg med Piano Black inlägg (Comfort)
02 White Ochre Tahara-skinn med Silver inlägg (Business)
03 Dark Rose Tahara-skinn med Silver inlägg (Business)

04

05

06

04 Black skinn med Shimamoku inlägg (Luxury)
05 Rich Cream skinn med Shimamoku inlägg (Luxury)
06 Ochre skinn med Bamboo inlägg (Luxury)

07

08

09

07 Black F SPORT skinn med Carbon inlägg (F SPORT)
08 Flare Red F SPORT skinn med Naguri-Style Aluminium-inlägg (F SPORT S)
09 Mustard Yellow F SPORT skinn med Naguri-Style Aluminium-inlägg (F SPORT S)

EXTERIÖR	COMFORT	BUSINESS	EXECUTIVE	F SPORT	F SPORT S	LUXURY
Backspeglar, yttre, eluppvärmda och automatiskt infällbara	■	■	■	–	–	–
Backspeglar, yttre, eluppvärmda, automatiskt infällbara, minnesfunktion och automatiskt avbländande	–	–	–	■	■	■
Backspeglar, yttre, med integrerad blinkers	■	■	■	■	■	■
Bagagelucka, elstyrd	–	■	■	■	■	■
Dimljus fram, LED, med kurvfunktion	–	■	■	■	■	■
F SPORT emblem på framskärmarna	–	–	–	■	■	–
F SPORT grill	–	–	–	■	■	–
F SPORT stötfångare, bak	–	–	–	■	■	–
F SPORT stötfångare, fram	–	–	–	■	■	–
Intelligenta parkeringssensorer (IPS), fram och bak, med autobroms	–	–	–	–	■	■
LED-varselljus	■	■	■	■	■	■
Kombinationsljus bak, LED	■	■	■	■	■	■
Parkeringssensorer, fram och bak	–	■	■	■	■	■
Mörktonade rutor	–	–	■	■	■	■
Sekventiella blinkers	■	■	■	■	■	■
Strålkastare, Bi-LED	■	■	■	–	–	–
Strålkastare, trippel-LED	–	–	–	■	■	■
Strålkastare med automatisk nivåreglering	■	■	■	■	■	■
Strålkastarspolare	■	■	■	■	■	■
Takreling, integrerad	■	■	■	■	■	■
Vindrutetorkare med regnsensor	■	■	■	■	■	■
HJUL						
17" lättmetallfälgar, 10-ekrade, 225/65 R17 däck	■	■	–	–	–	–
18" lättmetallfälgar, 5-dubbelekrade, 225/60 R18 däck	–	–	■	–	–	–
18" F SPORT lättmetallfälgar, 5-dubbelekrade, 235/55 R18 däck	–	–	–	■	■	–
18" lättmetallfälgar, 5-dubbelekrade, tvåtons-finish, 225/60 R18 däck	–	–	–	–	–	■
AKTIV SÄKERHET OCH KÖREGENSKAPER						
Adaptiv fjädring (AVS)	–	–	–	–	■	■
Aktiv farthållare (ACC)	□	□	□	■	■	■
Aktiva bromsljus	■	■	■	■	■	■
Aktivt helljussystem (AHS)	–	–	–	■	■	■
Aktivt krockskyddssystem (PCS)	□	□	□	■	■	■
Antispinnsystem (TRC)	■	■	■	■	■	■
Antisladdsystem (VSC)	■	■	■	■	■	■
Automatiskt avbländande helljus (AHB)	□	□	□	–	–	–
EV (Electric Vehicle)-läge	■	■	■	■	■	■
Farthållare	■	■	■	–	–	–
Hjälpsystem vid start i motlut (HAC)	■	■	■	■	■	■
Körlägesväljare (Eco, Normal, Sport)	■	■	■	■	–	–
Körlägesväljare (Eco, Normal, Custom, Sport S, Sport S+)	–	–	–	–	■	■
Körfältsassistans (LKA)	□	□	□	■	■	■
Låsningsfria bromsar (ABS)	■	■	■	■	■	■
Parkeringsbroms, elektronisk (EPB)	■	■	■	■	■	■
Monitor för döda vinkeln (BSM) med Backvarnare för korsande trafik (RCTA)	–	–	–	■	■	■
Sportfjädring	–	–	–	■	■	–
Stötdämparstag, fram och bak	–	–	–	■	■	–
Vägskyltsavläsare (TSR)	□	□	□	■	■	■

PASSIV SÄKERHET	COMFORT	BUSINESS	EXECUTIVE	F SPORT	F SPORT S	LUXURY
Bältessträckare med bälteskraftbegränsare bak	■	■	■	■	■	■
Bältessträckare med bälteskraftbegränsare fram	■	■	■	■	■	■
ISOFIX-fästen för barnstol i yttre sittplatserna bak	■	■	■	■	■	■
Krockkudde passagerare fram, urkopplingsbar med nyckel	■	■	■	■	■	■
Krockkuddar, förare och passagerare fram; huvud, sida, knä samt sidokrocksgardin fram och bak	■	■	■	■	■	■
STÖLDSKYDD						
Automatiskt dörrlåsning när bilen börjar köra	■	■	■	■	■	■
Dubbelt dörrlås	■	■	■	■	■	■
Stöldskyddssystem, rörelse-, lutnings- och glaskrossensor, med siren	■	■	■	■	■	■
LJUD, KOMMUNKATION OCH INFORMATION						
2 st USB-portar och AUX-ingång	■	■	■	■	■	■
360°-monitor	–	–	–	–	■	■
Active Sound Control (ASC)	–	–	–	■	■	–
Analog klocka med GPS-funktion	■	■	■	■	■	■
Antenn, hajfens-design	■	■	■	■	■	■
Backkamera	■	■	■	■	■	■
Bluetooth®, handsfree och ljuduppspelning	■	■	■	■	■	■
Digital radiomottagning (DAB)	■	■	■	■	■	■
Lexus Premium Navigation	–	□	□	□	■	■
Ljudanläggning, Pioneer®, med 8 högtalare	■	■	■	■	–	–
Ljudanläggning, Pioneer®, med 10 högtalare	–	□	□	□	–	–
Ljudanläggning, Mark Levinson® Premium Surround, med 14 högtalare	–	–	–	–	■	■
Multimedia-skärm, Lexus Media Display, 8"	■	■	■	■	–	–
Multimedia-skärm, 10,3"	–	□	□	□	■	■
Rattmonterade kontroller - ljud / display / telefon / röst	■	■	■	■	■	■
Rattmonterade kontroller - ljud / display / telefon / röst / ACC / LKA	□	□	□	■	■	■
Pekplatta för styrning av multimedia-skärm	■	■	■	■	■	■
Trådlös laddare	–	–	■	■	■	■
Vindrutedisplay (HUD)	–	–	–	–	■	■

■ Standard
○ Finns som tillval
□ Finns som del av ett paket
– Ej tillgänglig

INTERIÖR KOMFORT	COMFORT	BUSINESS	EXECUTIVE	F SPORT	F SPORT S	LUXURY
Armstöd, bak, förvaringsbox med två mugghållare	■	■	■	■	■	■
Armstöd, fram, förvaringsbox med två mugghållare	■	■	■	■	■	■
Backspegel, inre, automatiskt avbländade	■	■	■	■	■	■
Bagageutrymme med bagageband	■	■	■	■	■	■
Baksäte, ryggstöd manuellt fällbart, 60/40-delning	■	■	■	■	■	–
Baksäte, ryggstöd elektriskt fällbart, 60/40-delning	–	–	–	–	–	■
Baksäten, eluppvärmda	–	–	–	–	■	■
Centrallås, fjärrstyrt	■	■	■	■	■	■
Eljusterbart svankstöd, 2-vägs, för förarstol	–	–	–	■	■	■
Framstolar, 6-vägs manuellt justerbara	■	■	–	–	–	–
Framstolar, 8-vägs elektrisk justerbara	–	–	■	■	■	■
Framstolar, eluppvärmda	■	■	■	■	–	–
Framstolar, eluppvärmda och luftkonditionerade	–	–	–	–	■	■
F SPORT framstolar	–	–	–	■	■	–
Förarstol med minnesfunktion	–	–	–	–	■	■
Inlägg, Bamboo	–	–	–	–	–	■
Inlägg, Carbon	–	–	–	■	–	–
Inlägg, Naguri-Style Aluminium	–	–	–	–	■	–
Inlägg, Piano Black	■	–	–	–	–	–
Inlägg, Shimamoku	–	–	–	–	–	■
Inlägg, Silver	–	■	■	–	–	–
Instegslister, F SPORT	–	–	–	■	■	–
Instegslister, standard	■	■	–	–	–	–
Instegslister, uppgraderad design	–	–	■	–	–	■
Klimatanläggning, 2-zoner med S-Flow teknologi	■	■	■	■	■	■
Klädsel, F SPORT, skinn	–	–	–	■	■	–
Klädsel, skinn	–	–	■	–	–	■
Klädsel, Tahara-skinn	–	■	–	–	–	–
Klädsel, tyg	■	–	–	–	–	–
Kortnyckel	–	–	–	–	–	■
Panoramaglastak[1]	–	–	–	–	–	○
Ratt manuellt justerbar i höjd- och längdled	■	■	■	–	–	–
Ratt, eluppvärmd	–	■	■	■	■	■
Ratt, F SPORT, tre-ekrad och klädd i perforerat skinn med växelpaddlar	–	–	–	■	■	–
Ratt eljusterbar i höjd- och längdled	–	–	–	■	■	■
Ratt, tre-ekrad och skinnklädd med växelpaddlar	■	■	■	–	–	■
Reparationskit	■	■	■	■	■	■
Smart Entry Keyless System, nyckellöst lås- och startsystem	–	■	■	■	■	■
Sportpedaler i aluminium	–	–	–	■	■	–
Taklucka, elektrisk	–	–	○	○	○	○
Välkomnande belysning	■	■	■	■	■	■
Växelväljare, perforerat skinn	–	–	–	■	■	–
Växelväljare, skinnklädd	■	■	■	–	–	■

■ Standard
○ Finns som tillval
□ Finns som del av ett paket
– Ej tillgänglig

[1] Takreling går ej att kombinera med panoramaglastak på grund av tekniska skäl.

PAKET	COMFORT	BUSINESS	EXECUTIVE	F SPORT	F SPORT S	LUXURY
Lexus Safety System +	□	□	□	■	■	■
Aktiv farthållare (ACC)	□	□	□	■	■	■
Aktivt krockskyddssystem (PCS)	□	□	□	■	■	■
Automatiskt avbländande helljus (AHB) / Aktivt helljussystem (AHS)	□ / –	□ / –	□ / –	– / ■	– / ■	– / ■
Körfältsassistans (LKA)	□	□	□	■	■	■
Rattmonterade kontroller - ljud / display / telefon / röst / ACC / LKA	□	□	□	■	■	■
Vägskyltsavläsare (TSR)	□	□	□	■	■	■
Lexus Premium Navigation	–	□	□	□	■	■
Lexus Premium Navigation	–	□	□	□	■	■
Ljudanläggning, Pioneer®, med 10 högtalare	–	□	□	□	–	–
Multimedia-skärm 10,3"	–	□	□	□	■	■

■ Standard
○ Finns som tillval
□ Finns som del av ett paket
– Ej tillgänglig

MOTOR	NX 300h FWD (AWD)
Cylindervolym (cm^3)	2494
Cylindrar / Ventiler	L4/ 16
Max. effekt (hk vid v/min)	155 vid 5700
Max. effekt (kW vid v/min)	114 vid 5700
Max. vridmoment (Nm vid v/min)	210 vid 4200 - 4400
MOTOR(ER), EL	
Typ	Växelström synkronmotor, permanentmagnet
Max. effekt (hk), fram / bak	143 / - (143 / 68)
Max. effekt (kW), fram / bak	105 / - (105 / 50)
Max. vridmoment (Nm), fram / bak	270 / - (270 / 139)
KRAFTÖVERFÖRING	
Transmissionstyp	Elektroniskt styrd steglös variabel automatväxellåda, E-CVT
Drift	Framhjulsdrift (Fyrhjulsdrift)
SAMMANLAGD MAX. EFFEKT	
Max. effekt (hk)	197
Max. effekt (kW)	145
PRESTANDA	
Toppfart (km/h)	180
Acceleration 0-100 km/h	9,2 sek
BRÄNSLEDEKLARATION (l/100 km)*	
Stadskörning	5,1 / 5,1 (5,3 / 5,4)
Landsvägskörning	5,0 / 5,0 (5,1 / 5,2)
Blandad körning	5,1 / 5,1 (5,2 / 5,3)
CO_2 UTSLÄPP (l/100 km)*	
Stadskörning	118 / 118 (122 / 125)
Landsvägskörning	116 / 116 (119 / 121)
Blandad körning	117 / 117 (121 / 123)
VIKT (kg)	
Totalvikt	2395
Tjänstevikt (min - max)	1025 - 1070
LASTKAPACITET**	
Bagagevolym (l) vid uppfällt baksäte, fyllt till insynsskydd	555
Bagagevolym (l) vid nedfällt baksäte, fyllt till taket	1600
Bränsletank, volym (l)	56
Dragvikt, max. bromsad släp (kg)	650 (1500)
Dragvikt, max. obromsad släp (kg)	650 (750)

* Siffrorna skiljer sig beroende på utrustningsnivå och hjulstorlek. Första siffran gäller NX 300h FWD med utrustningsnivå Comfort och 17" lättmetallfälgar. För NX 300h AWD, gäller första värdet Comfort och Business med 17" lättmetallfälgar. Det andra värdet gäller för Excecutive och Luxury specificerade som standard med 18" lättmetallfälgar. Den tredje siffran gäller F SPORT utrustad med 18" lättmetallfälgar.

Bränsleförbrukning och CO_2-värden mäts i en kontrollerad miljö, i enlighet med direktiv 80/1268/EEC på en bil med europeisk standardutrustning. Var vänlig kontakta Lexus Sverige om du önskar ytterligare information. Bränsleförbrukningen och CO_2-utsläppen i din egen bil kan skilja sig från de angivna värdena. Körvanor tillsammans med andra faktorer (som till exempel trafiken, vägförhållanden, bilens kondition, däckens lufttryck, bilens utrustning, antal passagerare, last etc) påverkar bilens verkliga bränsleförbrukning och CO_2-utsläpp.

** Bagageutrymmet är uträknat genom VDA metoden. Alla siffror inkluderar förvaringsutrymmet under golvet i bagageutrymmet.

Notera att ytterligare tekniska data, inklusive eventuella uppdateringar finns på **www.lexus.se**

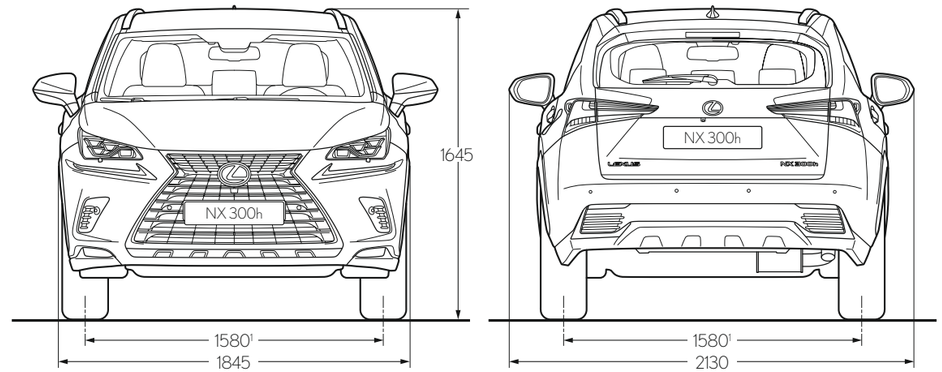

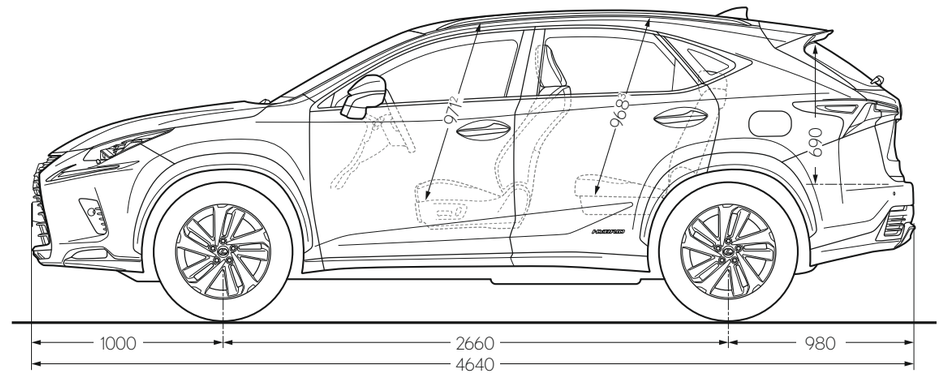

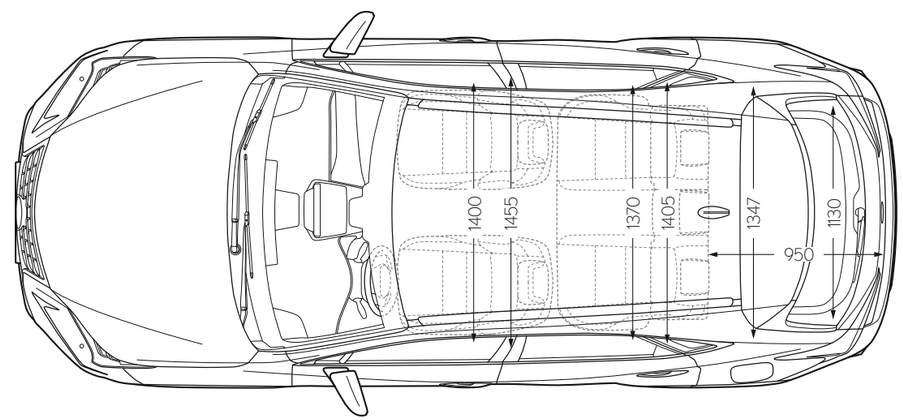

[1] När ett fordon är specificerat med 235/55 R18 däck är både fram och bak siffror 1570
[2] När ett fordon är specificerat med taklucka är höjden i kupén fram 950 och om fordonet är specificerat med panoramatak är höjden 976.
[3] När ett fordon är specificerat med taklucka är höjden i baksätet 967 och om fordonet är specificerat med panoramatak är höjden 938.
Notera att dimensionerna som är illustrerade ovan är utmätta i millimeter.

Mer om NX hittar du på:
lexus.se/NX
youtube.com/LexusSverige
facebook.com/LexusSverige
instagram.com/LexusEurope

Lexus Sverige* förbehåller sig rätten att ändra detaljer i specifikationer och utrustning utan särskilt meddelande. Kontakta gärna din närmaste Lexus-återförsäljare för aktuell information.

Var vänlig observera att det i denna broschyr kan förekomma bilar i utföranden som inte erbjuds i Sverige. Av tryckteknisk skäl kan vi heller inte garantera att lack- och inredningsfärger är exakt återgivna.

Var vänlig se www.lexus.se för ytterligare information.

Miljöhänsyn är en prioritet för Lexus. Vi vidtar många åtgärder för att garantera att våra bilars miljöpåverkan minimeras under deras totala livscykel – från design, tillverkning, distribution, försäljning och service tills det att fordonet tas ur drift. Din återförsäljare ger dig gärna mer information om vilka krav som gäller när fordonet uppnått slutet av sin livscykel.

* Lexus Sverige är en division i Toyota Sweden AB.

Tryckt i Europa, oktober 2017.

EXPERIENCE AMAZING