IS 200t - IS 300h

LEXUS

89
km/h
D
SPORT S+
799
km

IS 200t – IS 300h

Inleiding	04 - 07
Rijdynamiek	08 - 09
L-finesse	10 - 11
Interieurluxe	12 - 15
Nog betere controle	16 - 17
Full Hybrid	18 - 19
Turbobenzine	20 - 21
F SPORT	22 - 23
Geavanceerde technologie	24 - 25
Innoverende veiligheid	26 - 27
Lexus-kwaliteit	28 - 29
Toonaangevend milieuvriendelijk	30 - 31
Technologie en specificaties	32 - 67

"MIJN TEAM HEEFT ZICH VOOR DE IS GECONCENTREERD OP HET WENDBARE EN RESPONSIEVE RIJGEVOEL DAT WE VOOR DE BESTUURDER WILDEN."

Junichi Furuyama, IS hoofdingenieur

UITMUNTENDHEID IN BEWEGING

Prachtig design, led-lichten en de opvallende "spoelvormige grille" van Lexus aan de buitenkant. Een op de bestuurder gerichte sportieve cockpit met uiterst geavanceerde multimedia- en rijhulpsystemen aan de binnenkant. Op de weg is de IS een schitterend uitgebalanceerde berline, maar ook een heerlijk comfortabele wagen voor passagiers om in te reizen. Voor een precies weggedrag en een maximum aan rijplezier testten we de berline met achterwielaandrijving uitgebreid op het racecircuit. Nog maar eens een bewijs dat voor Lexus enkel verbluffend goed genoeg is.

F SPORT

GEDURFD ANDERS

BAANBREKENDE 'FULL HYBRID'-AANDRIJVING IN DE IS 300h, TURBOKRACHT VOOR DE NIEUWE IS 200t, ALLEBEI VERKRIJGBAAR ALS F SPORT-MODELLEN.

De IS 300h, die de Full Hybrid-technologie introduceert in het IS-gamma, is uitgerust met onze allernieuwste Lexus Hybrid Drive-aandrijving. Die levert een vermogen van 223 DIN-pk voor een CO_2-uitstoot van nauwelijks 97 g/km* terwijl de nieuwe IS 200t maar liefst 245 DIN-pk uit zijn sensationele turbomotor puurt. En aangezien beide modellen ook verkrijgbaar zijn in de dynamische F SPORT-versie, biedt de Lexus IS heel wat rijplezier. Dat komt duidelijk tot uiting wanneer u het stuur vastneemt, wanneer u communiceert met de wagen via de schakelpeddels of wanneer u geniet van de F SPORT-instrumenten geïnspireerd op die van de iconische supersportwagen LFA.

* Voor de IS 300h met standaarduitrusting.

F SPORT
IS 300h

PRECISIE IN BEWEGING

ACHTER HET STUUR GENIET U VAN EEN ALERT RIJGEDRAG, MET DE SUBLIEME SOEPELHEID EN HET ONOVERTROFFEN COMFORT VAN LEXUS.

De IS is het resultaat van een niet-aflatende aandacht voor elk detail. Om de rijervaring nog meeslepender te maken, verlaagden we het heuppunt van de bestuurderszetel met 20 mm en stelden we het stuurwiel bij met 3°. Extra rijprecisie is er dankzij een stijver chassis, dat gebouwd wordt met baanbrekende lijm- en laserlastechnologie. Een nieuwe multilinkophanging achteraan vergroot de grip en verbetert het weggedrag. Tel daar nog innovatieve aerodynamische eigenschappen bij en je hebt een auto die niet alleen zeer alert reageert, maar ook nog eens ongelofelijk stil is.

DESIGN-STATEMENT

DE IS WERD GETEKEND VOLGENS EEN ZELFVERZEKERDE, NIEUWE VERSIE VAN ONZE L-FINESSE-DESIGNTAAL, EN IS VOORZIEN VAN EEN DYNAMISCHE "SPOELVORMIGE GRILLE".

De blikvanger in het design van deze schitterende berline is een "spoelvormige grille" met de sterkste vormgeving ooit op een Lexus. Led-koplampen en L-vormige led-dagrijlichten maken de gefocuste look compleet. In profiel wordt het atletische postuur geaccentueerd door een lage motorkap, een opzwiepende lijn op de flanken en een langgerekt aflopend coupédak, dat naast dynamische présence ook uitzonderlijk veel ruimte creëert. Details als extra vlakke daknaden en een afsluitbare grille verzekeren een uitstekende aerodynamica op de IS 300h. Kleine vleugeltjes op de achterlichten en de stijlen van het deurframe vooraan verhogen de stabiliteit en verminderen windgeruis.

LEXUS

HELEMAAL LEXUS

DE NIEUWE IS KRIJGT EEN VLEKKELOZE AFWERKING IN ONZE BEKROONDE FABRIEK IN TAHARA OM ALLE INZITTENDEN EEN ONGEËVENAARD COMFORT TE BIEDEN.

Terwijl u zich ontspant in de weelderige lederen zetels, kunt u genieten van uiterst verfijnde Lexus-details als het inlegwerk in hout of de prachtig afgewerkte analoge klok in de middenconsole. De IS wordt gebouwd op dezelfde lijn als de LS, het vlaggenschip van Lexus. In de fabriek houden de "Takumi"-vaklui van Lexus toezicht op de volledige productie. Om een toonaangevende beenruimte achteraan en een hoog rijcomfort te verzekeren werd de wielbasis vergroot met 70 mm. De zetels achteraan kunnen bovendien in de verhouding 60:40 worden neergeklapt. Ideaal om wat grotere dingen mee te nemen.

LEXUS
19.0
21.0
AUTO
A/C
DUAL
RADIO
MEDIA

RIJDEN MET INTELLIGENTIE

PERFECTE SMARTPHONE-INTERFACE, NAVIGATIESYSTEEM VAN DE VOLGENDE GENERATIE EN BAANBREKENDE RIJHULPSYSTEMEN.

Dankzij de nieuwste multimedia kunt u in de IS gebruikmaken van onlinediensten als Google Street View®, kunt u de milieuvriendelijkste route naar uw bestemming laten uitstippelen, of geniet u gewoon van het Mark Levinson® Premium Surround-systeem met 15 luidsprekers. Of stel de airconditioning in door met de top van uw vinger over de innoverende elektrostatische toetsen te strijken. De IS helpt u ook bij het rijden: met Lane Departure Alert, Blind Spot Monitor en Rear Cross Traffic Alert dat u waarschuwt voor auto's achter u. Pre-Crash Safety spoort dan weer via radartechnologie mogelijk gevaar vóór u op en remt zelfs als dat nodig is.

IS 300h

IS 300h

DE IS 300h LEVERT 223 DIN-pk AAN FULL HYBRID-KRACHT, MAAR STOOT SLECHTS 97 g/km* CO_2 UIT.

Met zijn Lexus Hybrid Drive van de tweede generatie koppelt de IS 300h op intelligente wijze een geavanceerde 2,5-liter benzinemotor met directe injectie aan een krachtige elektromotor. Het innovatieve Active Sound Control zorgt tegelijk voor een verfijnde motorsound. De IS 300h rijdt zeer dynamisch, maar verbruikt slechts 4,2 l/100 km*. In de EV-modus (Electric Vehicle) rijdt u bovendien vrijwel geruisloos, zonder benzine te verbruiken en zonder uitstoot. En er is genoeg plaats voor uw bagage, want de hybride batterij neemt slechts een minimum aan ruimte in, wat resulteert in een ruime koffer.

* Voor de IS 300h met standaarduitrusting.

IS 200t

ONTDEK DE SENSATIES VAN DE TURBOMOTOR EN DE ACHTTRAPSAUTOMAAT MET SCHAKELPEDDELS.

De IS 200t sportberline wordt aangedreven door een gloednieuwe, 245 DIN-pk sterke en uiterst dynamische 2,0-liter turbobenzinemotor met D-4ST-injectie om het verbruik te drukken en ogenblikkelijk koppel te leveren. De achttrapsautomaat geeft de IS 200t flitsende accelerations tot een topsnelheid van 230 km/u (waar toegestaan), staat borg voor directe schakelovergangen en past zich aan elke rijstijl aan. De dubbele uitlaat produceert een meeslepende klank en de motor is geassembleerd in een stofvrije omgeving voor soepele en geraffineerde prestaties.

F SPORT

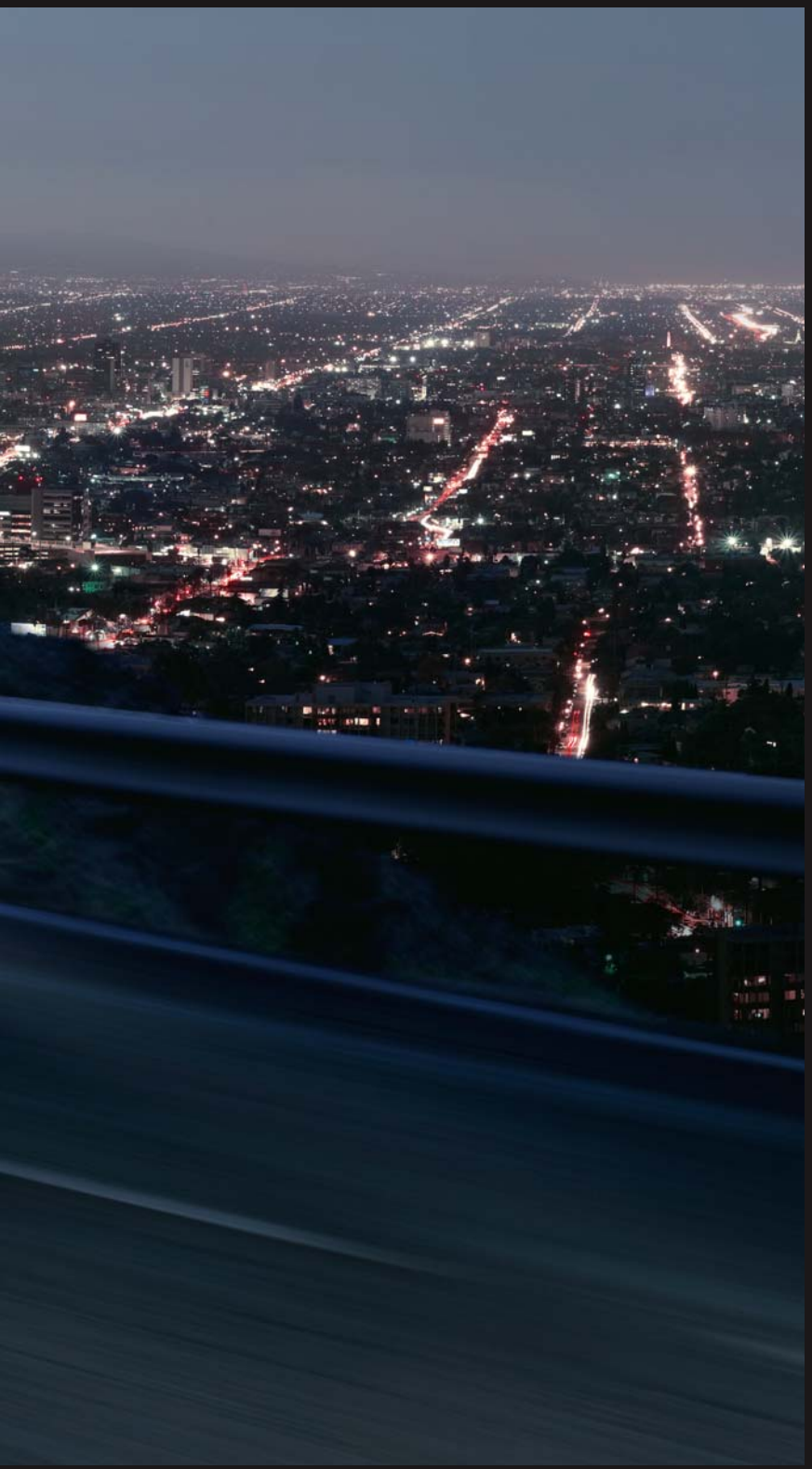

DYNAMIEK

DE SPORT S+-MODUS VAN DE IS 300h F SPORT LINE STELT DE ADAPTIEVE VARIABELE OPHANGING (AVS) EN DE STUURBEKRACHTIGING DYNAMISCHER IN.

De onmiskenbaar strak gestylede IS 300h F SPORT Line en IS 200t F SPORT Line worden voorzien van exclusieve lichtmetalen velgen van 18", een F SPORT-grille en led-mistlichten. Binnenin wordt u verwelkomd door verbluffende instrumenten, geïnspireerd door de LFA. Een opvallend F SPORT-stuurwiel, sportzetels bekleed met exclusief "Burgundy Red"-leder (optie), aluminium pedalen en metalen inlegwerk maken het sportieve interieur compleet. Met zijn extra alerte stuur en ophanging tilt de IS F SPORT Line controle en rijplezier tot op ongekende hoogtes.

TECHNOLOGISCHE VERNIEUWING

GA IN INTERACTIE MET DE AUTO VIA EEN INSTRUMENTENBORD DAT GEÏNSPIREERD IS DOOR DE LFA-SUPERSPORTAUTO, EN STEL DE RIJDYNAMIEK IN MET DRIVE MODE SELECT.

De F SPORT-modellen van de IS krijgen een prachtig instrumentenbord met dynamische, rondom een centrale meter geplaatste graphics, geïnspireerd door de Lexus LFA. Er wordt digitale technologie voor gebruikt die oorspronkelijk werd ontwikkeld om de bliksemsnelle motortoerentalpieken van onze V10-supersportauto weer te geven. Na een unieke opstartprocedure krijgt het instrumentenbord een ander uitzicht afhankelijk van de gekozen rijmodus. Met de Drive Mode Select – die handig op de middenconsole is ondergebracht – hebt u de keuze uit ECO voor een maximale efficiëntie, of SPORT S en SPORT S+ voor dynamiek en alertheid. Op de IS 300h kan u ook de rijmodus EV (Electric Vehicle) selecteren en rijdt u vrijwel geruisloos, zonder benzine te verbruiken en zonder uitstoot.

89
km/h
D
SPORT S+
x1000r/min
1/1
R
799
km
ODO

DE BESTE BESCHERMING

ACHT AIRBAGS BESCHERMEN DE INZITTENDEN BIJ EEN AANRIJDING. EEN INNOVERENDE MOTORKAP HELPT MOGELIJKE VERWONDINGEN VAN VOETGANGERS MINDER ERNSTIG TE MAKEN.

Met ons nieuwste VDIM (Vehicle Dynamics Integrated Management) en krachtige geventileerde schijfremmen is de IS ontwikkeld om gevaar te vermijden. Komt het toch tot een aanrijding, dan wordt u beschermd door een ongelooflijk stevige veiligheidskooi, waarvoor uitgebreid gebruik wordt gemaakt van staal met hoge treksterkte, getuige hiervan de Euro NCAP 5-sterren 'maximum score' rating. Om nog meer veiligheid te bieden, is de IS voorzien van anti-whiplashzetels (WIL) vooraan en acht airbags. Als sensoren in de voorbumper een aanrijding met een voetganger detecteren, wordt de motorkap automatisch verhoogd naar de optimale hoek om het risico op verwondingen te helpen verminderen.

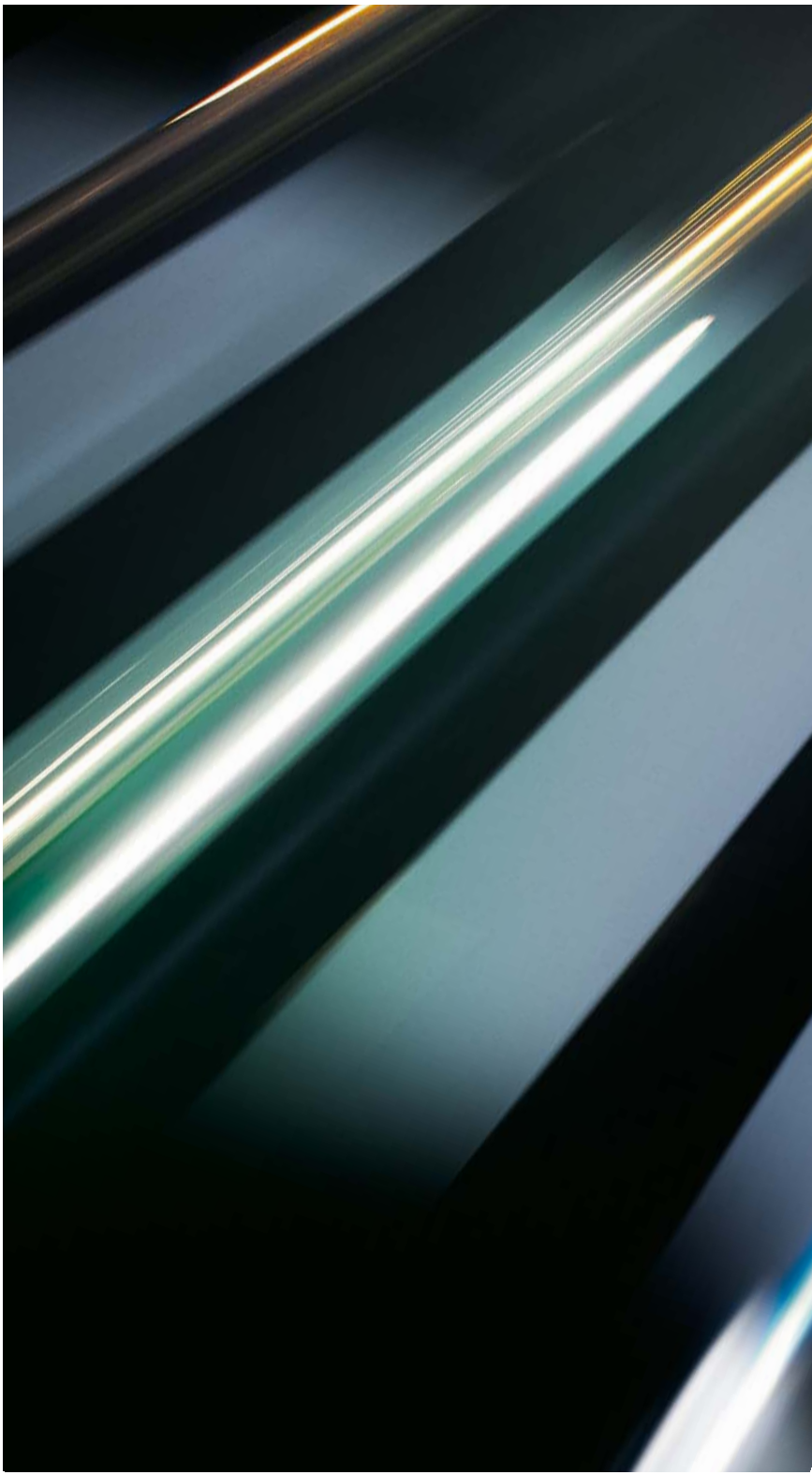

IS 300h

SRS AIRBAG

"TAKUMI"-VAKMANSCHAP

OP DE PRODUCTIE WORDT TOEGEZIEN DOOR "TAKUMI"-MEESTERVAKLUI, DIE OOK ELKE IS-BERLINE INSPECTEREN VOOR DIE AAN DE FINALE TESTRIT VAN 30 KM BEGINT.

De IS wordt gebouwd in onze bekroonde fabriek in Tahara, door dezelfde Lexus-teams die ook het LS-vlaggenschip maken, en geeft een compleet nieuwe dimensie aan bouwkwaliteit in deze luxeautoklasse. Kwaliteit die u zult ervaren wanneer u voor het eerst de uiterst precieze aluminium knoppen van het Mark Levinson®-audiosysteem aanraakt, of het schitterend afgewerkte stuurwiel vastneemt. Aan de buitenkant wordt de onberispelijke lak na elke grondlaag met de hand nat gepolijst (een tijdrovend procedé dat normaal enkel wordt toegepast voor auto's met op bestelling gemaakt, uniek koetswerk) en visueel en digitaal gecontroleerd om een perfecte afwerking te waarborgen.

ECOPIONIER

ALS PIONIER IN CO_2-ARME MOBILITEIT STIPPELT DE IS-BERLINE VOOR U DE MILIEUVRIENDELIJKSTE ROUTE UIT NAAR UW BESTEMMING.

De IS 300h heeft de milieuvriendelijkste en efficiëntste Full Hybrid-aandrijflijn in zijn klasse, met bovendien een baanbrekend GreenEdge™-audiosysteem en led-verlichting die het algemene energieverbruik nog verder doen dalen. Een innoverend navigatiesysteem laat u routes kiezen waarop de auto minder brandstof verbruikt en dus ook minder uitstoot. Aan het einde van de levensduur kan tot 85% van elke IS 300h, waaronder de hybride batterij, gerecycleerd worden.

TEMP
19.0
AUTO
OFF
RADIO
MEDIA

OUTSIDE
11 °C
Energy Monitor
23
D

MENU
MAP

TECHNOLOGIE EN SPECIFICATIES

Lexus Hybrid Drive	34 - 37
Innovatieve technologie	38 - 39
Dynamische prestaties	40 - 41
Geavanceerde veiligheid	42 - 43
Buiten- / binnenuitrusting	44 - 45
Audio en multimedia	46 - 47
F SPORT	48 - 49
Technische gegevens	50 - 53
Standaard- / extra uitrusting	54 - 55
Opties en packs	56 - 57
Accessoires	58 - 59
Interieurcombinaties	60 - 63
Exterieurkleuren	64 - 65
Lexus Care	66 - 67

FULL HYBRID-TECHNOLOGIE

In 2004 werd Lexus de eerste constructeur van luxeauto's die de Full Hybrid-technologie perfectioneerde. Sindsdien verkocht Lexus meer dan 750.000 van zijn hybride modellen. De tweede generatie van de Lexus Hybrid Drive-technologie in de IS 300h combineert geraffineerd vermogen met een hoge brandstofefficiëntie en een uitzonderlijk lage uitstoot, die in de rijmodus EV (Electric Vehicle) zelfs nul is. Meer informatie: nl.lexus.be/hybrid

2,5-LITER BENZINEMOTOR

Deze zeer efficiënte viercilindermotor volgens de Atkinson-cyclus is voorzien van een innoverende D-4S directe injectie en dubbele VVT-i-kleppentiming. Hij vormt het hart van de Full Hybrid-aandrijflijn van de IS 300h. Start/Stop-technologie en recyclage van de warmte van de uitlaat helpen het brandstofverbruik en de uitstoot nog verder terug te dringen.

INTELLIGENTE HYBRIDE TECHNOLOGIE

De elektromotor, generator en vermogensverdeler van de Lexus Hybrid Drive-aandrijving zitten alle in één zeer compacte hybride transmissie, die niet groter is dan een klassieke automaat. De energiestromen worden gestuurd door een geavanceerde Power Control Unit (PCU) – vaak het "brein" genoemd van de Lexus Hybrid Drive – die continu de optimale aandrijving kiest: elektrisch, benzine of een combinatie van beide. De nikkel-metaalhydridebatterij neemt een minimum aan ruimte in, wat zorgt voor een praktische koffer, en levert een hoog vermogen in verhouding tot haar gewicht. Ze hoeft niet te worden opgeladen aan een externe stroombron of periodiek te worden vervangen.

RIJMODUS EV (ELECTRIC VEHICLE)

Als de batterij voldoende opgeladen is, kunt u in de EV-modus over korte afstanden en tegen lage snelheid puur elektrisch rijden. De auto rijdt dan nagenoeg stil en zonder uitstoot, en verbruikt geen brandstof. Dat is bijvoorbeeld ideaal in druk stadsverkeer of in parkeergarages.

REGENERATIEF REMMEN

Tijdens het remmen of vertragen drijven de achterwielen de krachtige elektromotor aan, die dan als generator fungeert. Op die manier wordt de kinetische energie – die anders in de vorm van warmte verloren zou gaan – benut en omgezet in elektriciteit. Die wordt ten slotte voor later gebruik in de hybride batterij opgeslagen.

TOONAANGEVENDE HYBRIDE PRESTATIES

De IS 300h levert 223 DIN-pk aan ultrasoepel vermogen waarmee u in slechts 8,3 seconden* van 0 naar 100 km/u accelereert. Desondanks stoot de krachtige sportsedan in de gecombineerde cyclus niet meer dan 97 g/km* CO_2 uit en verbruikt hij slechts 4,2 l/100 km*.

* Voor de IS 300h met standaarduitrusting.

ERVAAR
LEXUS HYBRID DRIVE

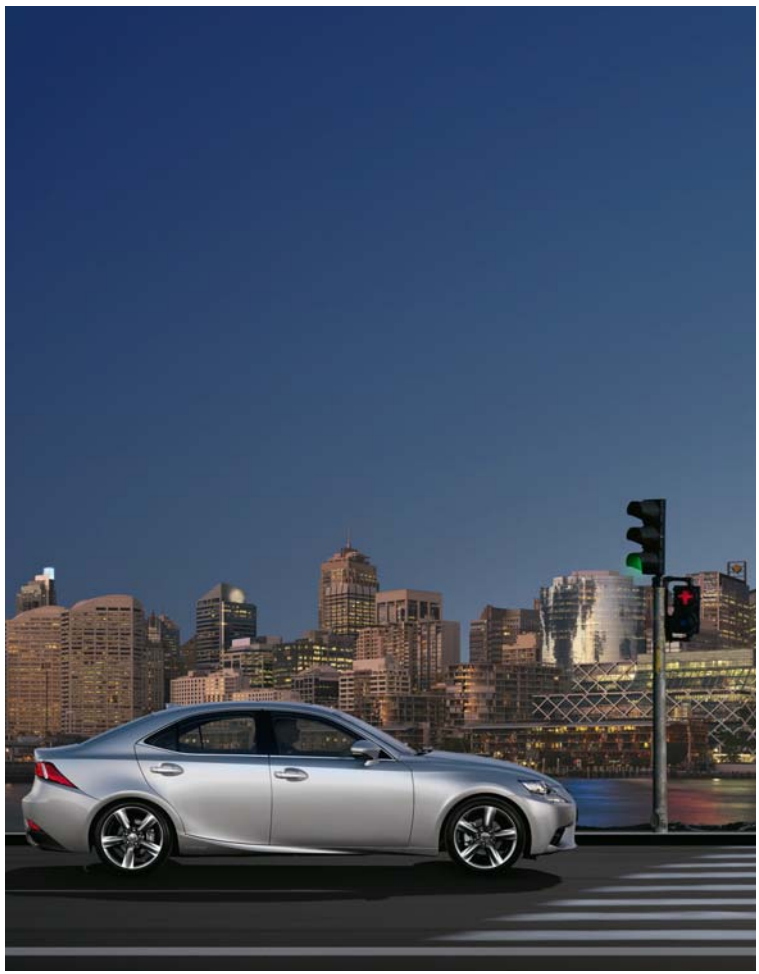

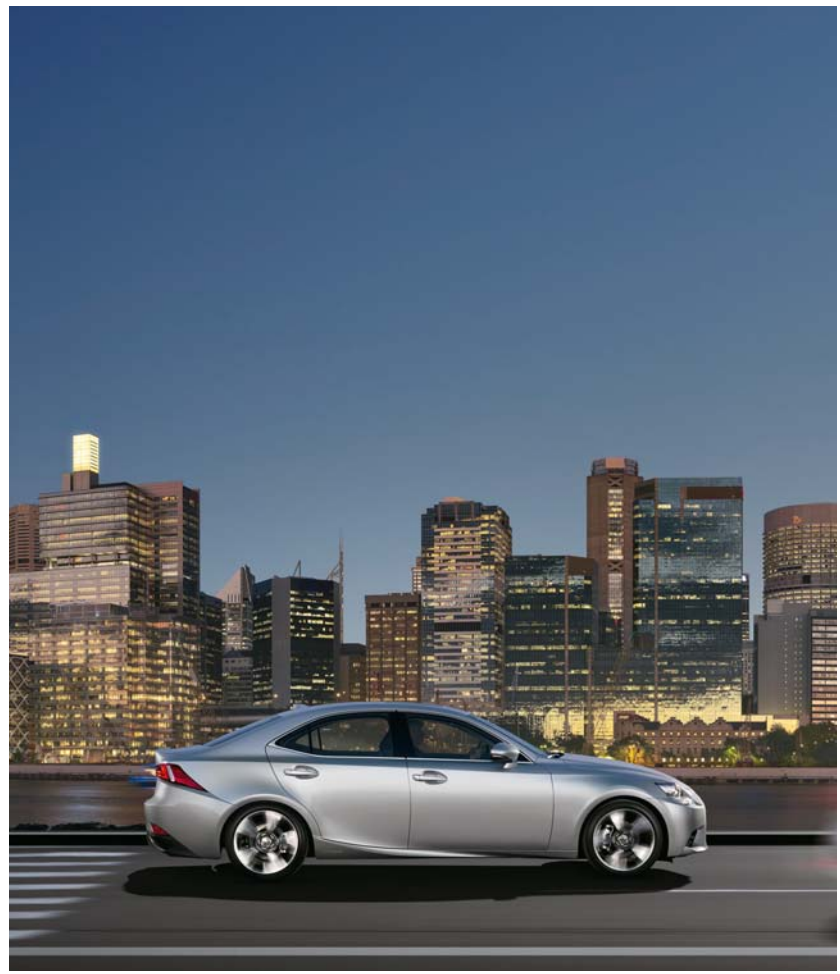

STARTEN EN WEGRIJDEN

Bij het wegrijden drijft de elektromotor de IS 300h aan tot ongeveer 65 km/u. De elektriciteit wordt geleverd door de hybride batterij. In deze fase is de berline nagenoeg geruisloos, verbruikt hij geen benzine en is de uitstoot nul.

NORMALE RIJOMSTANDIGHEDEN

Bij snelheden boven 65 km/u neemt de benzinemotor vrijwel onhoorbaar over, maar krijgt hij nog steeds de hulp van de elektromotor wanneer nodig. Dankzij de vrijwel perfecte verdeling tussen de twee krachtbronnen biedt Lexus Hybrid Drive een uitzonderlijk rijcomfort – samen met minder emissie en een lager brandstofverbruik.

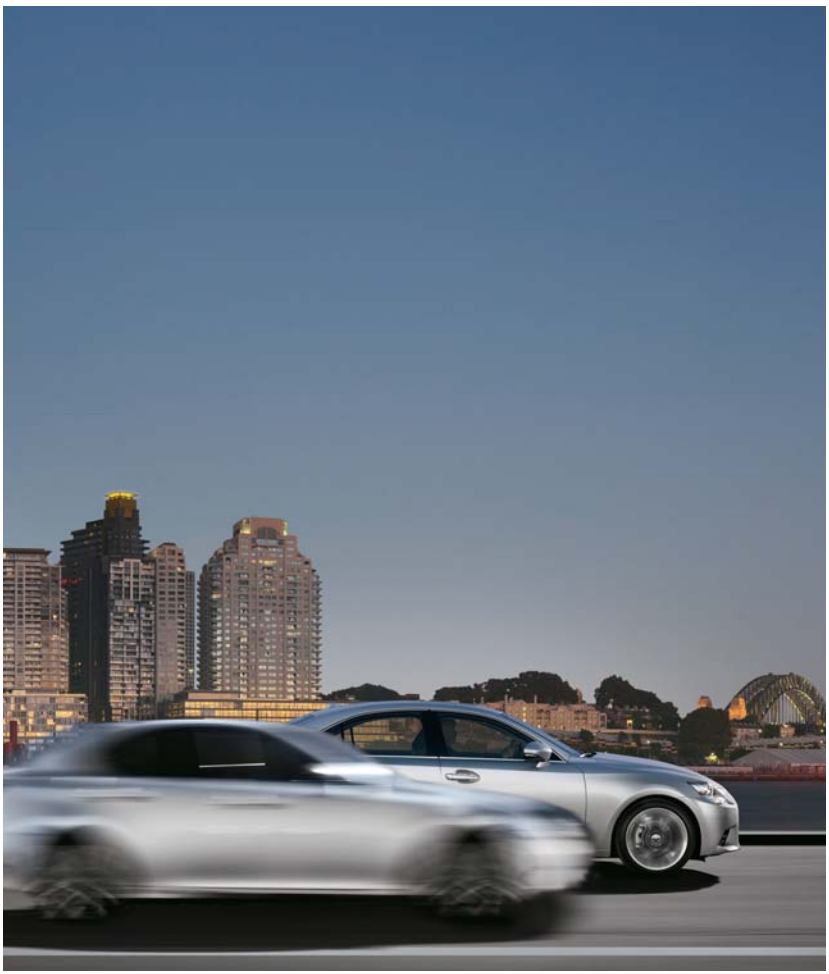

VOL GAS VERSNELLEN

Bij krachtig accelereren springt de elektromotor de benzinemotor onmiddellijk bij. Dit zorgt voor een enorme koppeltoename om krachtig lineair te accelereren precies wanneer het nodig is.

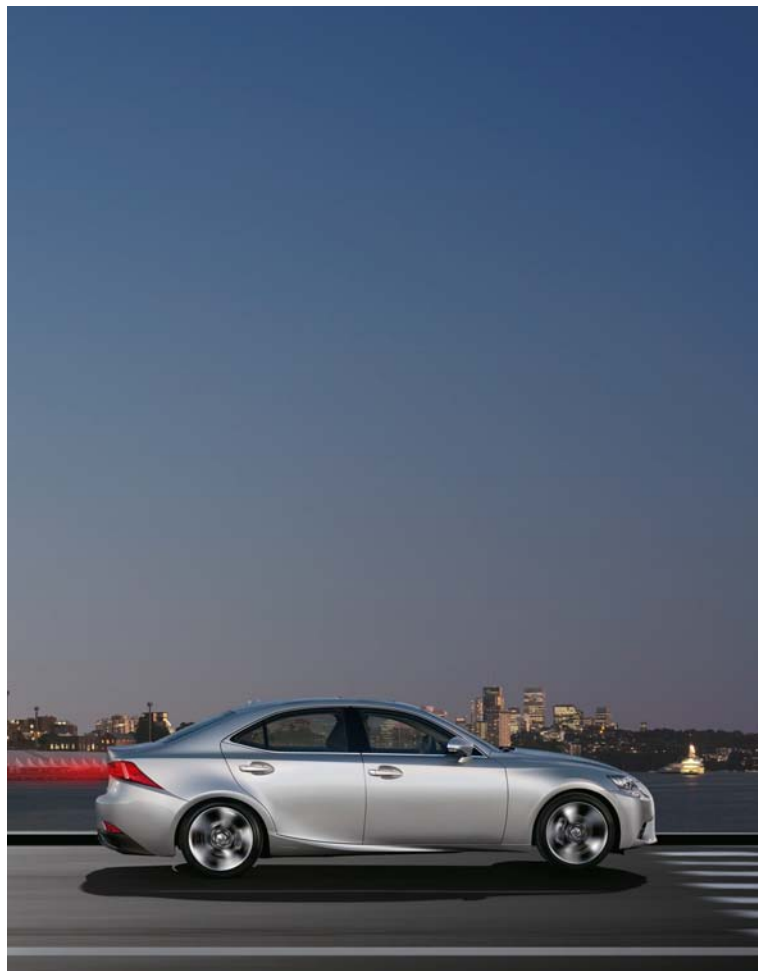

VERTRAGEN, STOPPEN, REMMEN

Bij het vertragen of tot stilstand komen wordt de benzinemotor uitgeschakeld en de uitstoot tot nul herleid. Wanneer u remt of de voet van het gaspedaal neemt, recupereert het regeneratief remsysteem de kinetische energie, die in andere auto's verloren gaat. Het slaat deze energie in de hybride batterij op als elektrische energie, wat een van de redenen is waarom u een Full Hybrid Lexus nooit hoeft op te laden.

INNOVATIEVE TECHNOLOGIE

De nieuwe IS 200t opent een heel nieuw tijdperk van turbosensaties voor bestuurders van de IS-berline, dankzij een motor die meer dan een miljoen testkilometers afwerkte in de meest extreme omstandigheden op onze planeet.

2,0-LITER TURBOMOTOR, ACHTTRAPSAUTOMAAT

Met zijn baanbrekende combinatie van een watergekoelde cilinderkop, een geïntegreerd uitlaatspruitstuk en een turbo met dubbele ingang biedt deze volledig nieuwe 2,0-liter turbomotor een erg snelle gasrespons, sensationele prestaties en een erg hoog koppel bij lage toerentallen. En om het verbruik te drukken, maakt de innovatieve kleppentiming het mogelijk om over te schakelen tussen de Otto- en Atkinson-cycli. De nieuwe motor werd getest in de meest extreme omstandigheden, inclusief wekenlange ritten over bergpassen op meer dan 3.000 meter hoogte en bij temperaturen tot meer dan 50 °C. Hij koppelt een maximumvermogen van 180 kW (245 DIN-pk) aan een maximumkoppel van 350 Nm. Met hun achttrapsautomaat met schakelpeddels zijn de achterwielaangedreven IS 200t en IS 200t F SPORT de eerste Lexus-berlines die hun schakelgedrag aanpassen aan de G-krachten. Door te detecteren wanneer de IS een bocht ingaat, wordt een lagere versnelling aangehouden voor een optimale respons bij het uitaccelereren van een bocht.

D-4ST

Naargelang de rijsituatie verdeelt dit geavanceerde injectiesysteem de brandstof over de hogedrukverstuivers in de cilinder of over de poortinjectoren met lagere druk. De D-4ST-injectie, die speciaal voor deze nieuwe turbomotor werd ontwikkeld, garandeert een lager verbruik en uitmuntend koppel bij lage toerentallen.

TURBO

Deze uiterst efficiënte nieuwe twin scroll-turbo werd ontwikkeld om over het hele toerentalgebied een hoog koppel te produceren. De vorm van de turbinebladen werd geoptimaliseerd en de wrijving in het lagermechanisme werd verlaagd. Dat vertaalt zich in een compacte turbo met een ongelofelijke respons.

DUBBELE UITLAAT

Met zijn unieke stijl en verfijning tilt de prachtig ontworpen, roestvrijstalen dubbele uitlaat de geraffineerde klank van de ultrakrachtige turbomotor in de IS 200t naar een hoger niveau.

DYNAMISCHE PRESTATIES

De IS werd getest en verfijnd in de meest geavanceerde rijsimulator ter wereld – en daarna nog op het racecircuit. Junichi Furuyama, IS hoofdingenieur, greep terug naar de fundamenten van hoe een op de achterwielen aangedreven berline zou moeten rijden. Hij ontwikkelde een nieuw chassis, een nieuwe ophanging en een nieuwe stuurinrichting om rijplezier, wendbaarheid en precisie nog aan te scherpen.

NIEUW CHASSIS, ADAPTIVE VARIABLE SUSPENSION

Met een chassis, achterwielophanging en stuurinrichting die technisch volledig werden hertekend, rijdt de IS dynamisch en meeslepend. De voorwielophanging met dubbele A-armen werd herzien, terwijl achteraan een gloednieuwe multilinkophanging (gebaseerd op die van de schitterende GS-sportberline) de prestaties in rechte lijn en de grip in bochten verder verbetert. De Adaptive Variable Suspension (AVS), die de rijervaring nog dynamischer maakt en standaard is op de IS 300h F SPORT Line, stuurt op intelligente manier de demping van de vier wielen. AVS verbetert niet alleen het rijcomfort, maar ook de stabiliteit, vooral in sneller genomen bochten.

SPORTIEVERE RIJPOSITIE

Vanuit de lagere en sportievere rijpositie "voelt" u echt het wegdek in het nieuw afgestelde stuur en ervaart u hoe de auto reageert op de kleinste stuurbeweging.

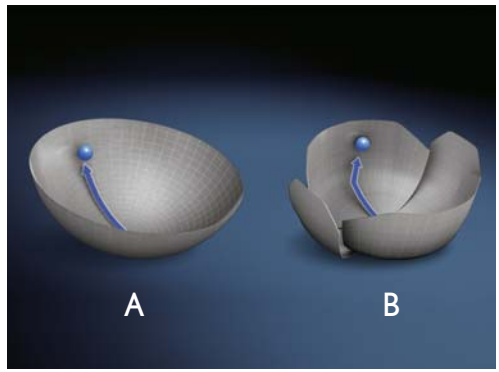

VEHICLE DYNAMICS INTEGRATED MANAGEMENT

Het geavanceerde Vehicle Dynamics Integrated Management (VDIM) is standaard op de IS. Het zorgt ervoor dat alle stabiliteits- en regelsystemen van de auto samenwerken, waardoor ze veel verfijnder ingrijpen dan wanneer ze los van elkaar zouden werken.

A. Met VDIM. De systemen voor de regeling van de rijdynamiek werken naadloos samen.
B. Zonder VDIM. De systemen voor de regeling van de rijdynamiek werken los van elkaar.

DRIVE MODE SELECT

Met de Drive Mode Select stemt u de prestaties van de auto af op uw voorkeuren. De rijmodus ECO verlaagt de uitstoot en bespaart brandstof. Het voor elke dag bedoelde NORMAL biedt een ideaal evenwicht tussen vermogen, een laag verbruik en rijcomfort. Mag de aandrijflijn voor u nog alerter, dan kiest u de rijmodus SPORT.

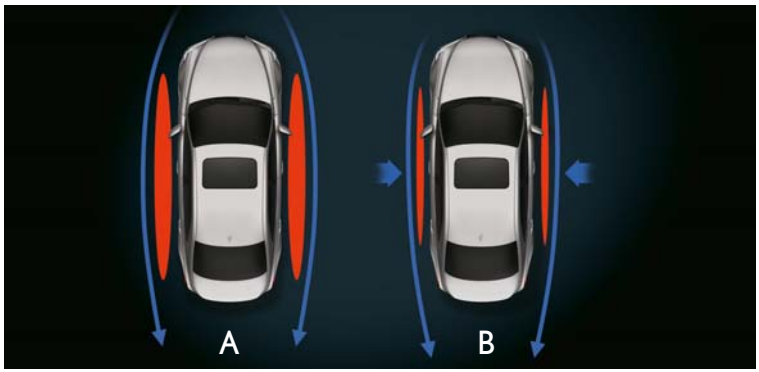

GEAVANCEERDE AERODYNAMICA

De IS heeft zeer goede aerodynamische eigenschappen, dankzij details zoals een nagenoeg vlakke bodem en kleine vleugeltjes op de stijlen van het deurframe vooraan en de achterlichten. Die vleugeltjes werden voor het eerst gebruikt op F1-raceauto's en creëren luchtwervelingen (B in schema) die de luchtstromen naar binnen helpen te trekken, waardoor de IS beter door de lucht klieft. Dat heeft niet alleen een gunstige invloed op de stabiliteit en het weggedrag, maar ook op het brandstofverbruik, en bovendien neemt het windgeruis af.

A. Zonder aerodynamische vleugeltjes.
B. Met aerodynamische vleugeltjes.

STIJF CHASSIS

Baanbrekende laserlas- en lijmtechnieken hebben het koetswerk van de IS aanzienlijk stijver gemaakt. In combinatie met lichtgewicht materialen, die uitgebreid worden toegepast, levert dat een berline op die reëel rijplezier biedt en de input van de bestuurder beloont met een uiterst precies weggedrag.

GEAVANCEERDE VEILIGHEID

De IS-berline is uitgerust met ons nieuwste VDIM (Vehicle Dynamics Integrated Management) en is beschikbaar met geavanceerde Pre-Crash Safety-technologie. Baanbrekende rijhulpsystemen zijn onder meer Automatic High Beam, Lane Departure Alert, Blind Spot Monitor en Rear Cross Traffic Alert.

PRE-CRASH SAFETY / LANE DEPARTURE ALERT / AUTOMATIC HIGH BEAM

Een millimetergolfradar en een computer berekenen het risico op een aanrijding vooraan. Bij hoog risico wordt de bestuurder visueel en met geluidssignalen gewaarschuwd en verhoogt het systeem de remdruk. Wanneer een aanrijding onvermijdelijk wordt geacht, worden automatisch de remmen ingeschakeld en de veiligheidsgordels vooraan strakker aangespannen. De Adaptive Cruise Control maakt gebruik van dezelfde radartechnologie om een ingestelde afstand te bewaren tot de voorligger. Dankzij een camera achter de achteruitkijkspiegel kan het Lane Departure Alert u waarschuwen als u onbedoeld van uw rijstrook afwijkt. Automatic High Beam doet een beroep op dezelfde camera en schakelt 's nachts automatisch om van grootlicht naar dimlicht wanneer het de lichten van een tegenligger of voorligger detecteert.

Beschikbaar als een optie, als onderdeel van een pack, of standaard op bepaalde uitvoeringen.

ACHT AIRBAGS

Bovenop de immens sterke veiligheidskooi zijn er ook nog acht airbags die de inzittenden beschermen. De bestuurder en de voorpassagier worden beschermd door tweetraps airbags voor het hoofd, en door knie- en zijairbags. Over de volledige lengte van de flanken links en rechts zijn er gordijnairbags. Alle veiligheidsgordels, behalve die centraal achterin, zijn ook voorzien van gordelspanners. Die uitzonderlijk hoge bescherming is standaard in de IS.

UITKLAPPENDE MOTORKAP

De IS heeft een impactabsorberende motorkap die bij een aanrijding omhoogkomt. Mocht u een voetganger aanrijden, dan zorgen sensoren in de voorbumper ervoor dat de motorkap een beetje wordt opgetild om meer ruimte te creëren tussen de motorkap en de harde motorcomponenten eronder. Zo loopt de voetganger een kleiner risico op letsels.

BLIND SPOT MONITOR

Radars in de achterbumper detecteren voertuigen die zich in de rijstroken naast de auto bevinden en niet zichtbaar zijn in de buitenspiegels. Als de bestuurder de richtingaanwijzer inschakelt om van rijstrook te veranderen en een voertuig in de dode hoek komt, geeft de Blind Spot Monitor onmiddellijk een waarschuwing in de betreffende buitenspiegel.

REAR CROSS TRAFFIC ALERT

Bij het achteruitrijden, bijvoorbeeld op een drukke parking, controleert het Rear Cross Traffic Alert (RCTA) met behulp van de radars van de Blind Spot Monitor of er voertuigen aankomen in de slecht zichtbare zone achter de auto. Wanneer een voertuig wordt gedetecteerd, waarschuwt het RCTA u visueel in de buitenspiegels en met een zoemer.

EURO NCAP 5-STAR RATING

Euro NCAP, dat de veiligheidsprestaties van in Europa verkochte auto's op een realistische en onafhankelijke manier evalueert, bekroonde de IS met de Euro NCAP vijf-sterren rating. De score van de IS was ruim boven de minimumwaarden die nodig zijn om vijf sterren te behalen, en plaatst zo de IS tussen de allerveiligste voertuigen in het premium segment.

Beschikbaar als een optie, als onderdeel van een pack, of standaard op bepaalde uitvoeringen.

BUITEN- / BINNEN-UITRUSTING

■ **16" LICHTMETALEN VELGEN**

Lichtmetalen velgen met 5 brede spaken en 205/55 R16-banden.

■ **17" LICHTMETALEN VELGEN**

Lichtmetalen velgen met 5 dubbele spaken en 225/45 R17-banden.

■ **18" LICHTMETALEN VELGEN**

Lichtmetalen velgen met 5 middelbrede spaken, 225/40 (vooraan) en 255/35 (achteraan) R18-banden.

○ **17" LICHTMETALEN WINTERVELGEN**

De wintervelgen van Lexus werden speciaal voor uw IS ontwikkeld voor barre rijomstandigheden, en bewaren zijn prestigieuze look.

○ **18" LICHTMETALEN VELGEN**

De zwartverchroomde afwerking en het high performance-design met 5 dubbele spaken creëren een onmiskenbare look van stedelijke verfijning.

○ **18" LICHTMETALEN VELGEN**

Deze sportieve meerspaaksvelg met opvallende metaalafwerking accentueert het dynamische karakter van uw berline.

■ Beschikbaar als een optie, als onderdeel van een pack, of standaard op bepaalde uitvoeringen.
○ Beschikbaar als accessoire.

LED-KOPLAMPEN

De IS is beschikbaar met led-koplampen. Opvallende, L-vormige led-dagrijlichten geïntegreerd in de voorbumper zijn standaard op alle modellen. De energiebesparende led-technologie garandeert een uitstekende verlichting, een betrouwbare werking en een lange levensduur.

RIJCOMFORT

De IS heeft een ruim nieuw interieur, dat rijkelijk in het vermaarde raffinement en de befaamde kwaliteit van Lexus werd gedompeld. De rijpositie is sportiever en meer gefocust. De voorzetels met een nieuwe vormgeving bieden nog meer comfort en een betere zijdelingse steun.

AANRAAKGEVOELIGE TOETSEN

De IS-berline is de eerste Lexus waarin u de temperatuur instelt door met de top van de vinger over elektrostatische toetsen te strijken.

XENONKOPLAMPEN

HID-xenonkoplampen (High Intensity Discharge) met automatische hoogteregeling en hogedruksproeiers zijn samen met led-dagrijlichten standaard op de IS.

HANDIGE 60:40-VERDELING

Een praktische, in de verhouding 60:40 neerklapbare achterbank is standaard op de IS, waardoor u zonder probleem grotere spullen mee kunt nemen.

ACHTERZETELS NEERGEKLAPT

Met alle achterzetels neergeklapt kunt u nog veel omvangrijkere spullen laden. De IS biedt zo het gebruiksgemak van een break, maar met de elegante lijnen en het raffinement van een berline.

BAGAGERUIMTE

De verlengde wielbasis en de compacte ophanging leiden tot een uitstekende bagageruimte, ruim genoeg voor drie sets golfclubs + twee kleine sporttassen, of vier middelgrote koffers.

AUDIO EN MULTIMEDIA

MULTI-INFORMATIESCHERM

Het 4,2" hogeresolutiescherm dat zich tussen de twee grote wijzerplaten bevindt, toont uiteenlopende informatie en gegevens. Bijvoorbeeld de titels van liedjes waarnaar u luistert, aanwijzingen van het navigatiesysteem of, wanneer uw smartphone gekoppeld is, de naam, de foto en het telefoonnummer van de persoon die u belt.

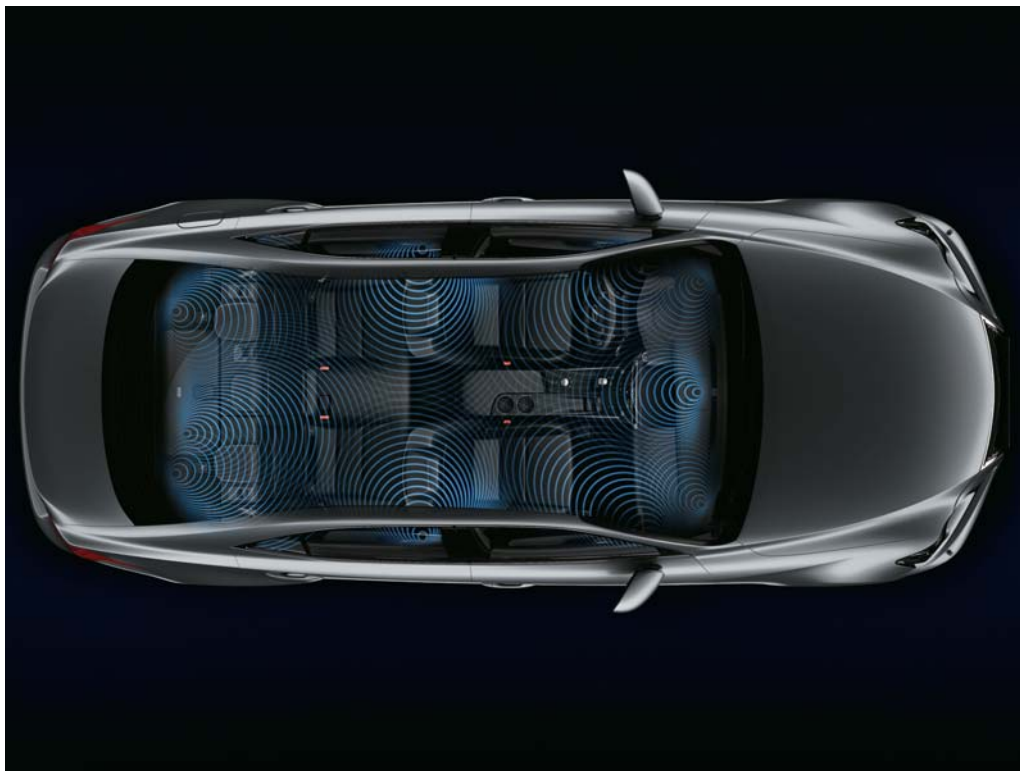

MARK LEVINSON®-INSTALLATIE MET 15 LUIDSPREKERS

De IS kan worden besteld met een weergaloos Mark Levinson® Premium Surround-audiosysteem, dat een geluidservaring biedt als tijdens een liveconcert wanneer u naar muziek luistert of een dvd bekijkt. Vijftien op maat gemaakte luidsprekers, elk afzonderlijk afgesteld, creëren een ongelooflijke 5.1-kanaals digitale surround sound. Innoverende GreenEdge™-technologie in elke luidspreker betekent bovendien twee keer zoveel geluid voor hetzelfde energieverbruik, terwijl een nieuwe automatische volumeregeling u ten volle van muziek laat genieten door automatisch het geluidsniveau aan te passen van de ene artiest en opname tot de andere. Prachtig afgewerkte, uiterst precieze aluminium knoppen en een glanzend zwarte afwerking verwijzen naar het design van de wereldvermaarde geluidsinstallaties van Mark Levinson® voor thuis.

LEXUS HOTSPOT

Lexus Hotspot maakt van uw IS een mobiele WiFi-hotspot. In gebieden waar 2G/3G beschikbaar is, kunnen tot vijf apparaten zoals tablets, telefoons en laptops worden gekoppeld waarna er tussen hen in de auto onderlinge interactie mogelijk is. Het systeem maakt gebruik van een simkaart die u zelf kiest, en wordt via het elektrische systeem van de IS continu van stroom voorzien.

■ Beschikbaar als een optie, als onderdeel van een pack, of standaard op bepaalde uitvoeringen.
○ Beschikbaar als accessoire.

STANDAARD MIDDENCONSOLE

De IS wordt standaard uitgerust met een scherm van 7" dat met een draaiknop wordt bediend. Via het scherm bedient u systemen zoals het audiosysteem en de klimaatregeling, of bekijkt u de energiemonitor. In de middenconsole zit ook het hoofdtoestel van het audiosysteem. Dat is voorzien van een AM/FM tuner, Bluetooth® voor audiostreaming en het draadloos koppelen van telefoons, Gracenote®-technologie en een cd-speler. Twee USB-poorten en een AUX-aansluiting zijn handig ondergebracht in het vak in de middenconsole.

DRAAIKNOP

Op de middenconsole is een draaiknop voorzien waarmee de bestuurder en de voorpassagier de belangrijkste systemen en het scherm van 7" kunnen bedienen.

REMOTE TOUCH

Via de nieuwste Remote Touch, met slechts één keer drukken om te bevestigen, bedient u intuïtief het centrale multimediascherm. De Remote Touch is ergonomisch vormgegeven, goed bereikbaar en gemakkelijk te gebruiken, net als een computermuis.

LEXUS NAVIGATION

Biedt een intuïtieve navigatie voor heel Europa en is geïntegreerd in het Media Display van uw wagen. Met onder meer 3D-weergave van kaarten, waarschuwing voor snelheidsbeperkingen, rijstrookgeleiding en verkeersinformatie (RDS-TMC).

LEXUS PREMIUM NAVIGATION

Het 7" scherm wordt bediend met Remote Touch of met spraakopdrachten. Het biedt prachtige graphics in 3D en vele mogelijkheden voor de weergave van kaarten. Als de auto geparkeerd is, maakt het systeem een QR-code aan voor uw smartphone, met indicaties hoe u te voet uw eindbestemming bereikt.

LEXUS CONNECTED SERVICES

De IS biedt u de allernieuwste diensten zoals Online Search, Google Street View®, Panoramio® en Connected Traffic. Om het u nog gemakkelijker te maken, kunt u zelfs van uw laptop of tablet een route doorsturen naar het navigatiesysteem van uw auto.

PARKING ASSIST MONITOR

Schakel de achteruitversnelling in en u ziet een beeld van de zone achter de auto op het standaardscherm van 7". Indien de IS uitgerust is met Lexus Premium Navigation, worden er op het scherm ook geleidingslijnen getoond om te helpen bij het parkeren.

Beschikbaar als een optie, als onderdeel van een pack, of standaard op bepaalde uitvoeringen.

F SPORT

Het team dat de IS 300h F SPORT en de IS 200t F SPORT ontwikkelde, stelde ook de LFA-supersportauto en de RC F-sportcoupé af, waardoor ze dezelfde spirit in zich hebben als die twee verbluffende auto's. Beide IS F SPORT berlines krijgen een exclusieve styling, samen met een verder verbeterde dynamiek. De IS 300h F SPORT is standaard uitgerust met Adaptive Variable Suspension en de rijmodus SPORT S+ voor een uitzonderlijk meeslepende rijervaring.

F SPORT-DESIGN
De IS F SPORT is onmiskenbaar dynamisch, met een krachtige en kenmerkende spoelvormige grille, speciaal "L-gaaswerk" en accenten in chroom. De voorspoiler onderaan is voorzien van koelkanalen voor de voorremmen, aerodynamische vinnen die meer downforce genereren, en heeft onderaan een grotere grille-opening. Exclusieve led-mistlichten vooraan zijn eveneens standaard.

SPORTZETELS
Exclusieve F SPORT-zetels maken voor het eerst in een Lexus gebruik van "integraalschuimtechnologie". Die door de autosport geïnspireerde productietechnologie maakt een gedetailleerder zetelprofiel mogelijk, en een betere passing en steun, dan met klassieke bekledingsmethoden kan worden bereikt.

O Beschikbaar als accessoire.

F SPORT-VELGEN / -OPHANGING

De lichtmetalen velgen van 18" hebben een design met dubbele spaken geïnspireerd door de LFA. Zowel de voor- als achterwielophanging en de elektrische stuurbekrachtiging hebben een afstelling die exclusief is voor de IS F SPORT om het weggedrag verder te verbeteren zonder in te boeten aan rijkwaliteit.

O 18" LICHTMETALEN F SPORT-VELGEN

Zeer opvallende en sportieve velgen met 5 krachtig vormgegeven spaken en metaalafwerking.

O 19" LICHTMETALEN F SPORT-VELGEN

Een sterk design met 9 dubbele spaken, extra in de verf gezet met een antracietkleurige afwerking.

O 19" GESMEDE F SPORT-VELGEN

Deze gesmede velgen met 5 dubbele spaken en antracietkleurige afwerking zijn nog sterker en stijver, en hebben ook een lager gewicht.

F SPORT-BADGE

Het F SPORT-logo is discreet, maar blijft een onderscheidend detail. De "F" verwijst naar de geboorteplaats en belangrijkste testlocatie van onze F SPORT-auto's: de Fuji Speedway aan de voet van de berg Fuji.

F SPORT-STUURWIEL

Neem het stuurwiel met F SPORT-logo vast en u zult elke keer weer een bijzondere verbondenheid voelen met de auto. De vormgeving van de met geperforeerd leder afgewerkte F SPORT-schakelpook sluit aan bij het stuurwiel. Samen creëren ze een schitterende ambiance van sportiviteit.

F SPORT-INSTRUMENTEN

Dit prachtige instrumentenbord met enkele wijzerplaat maakt gebruik van innoverende tft-technologie en neemt het design met bewegende centrale ring over uit de LFA-supersportauto. Voor de kleur van de wijzerplaatverlichting kan worden gekozen uit blauw, wit en rood. Wanneer het multimediasysteem wordt bediend, schuift de ring naar één kant om het menu te tonen.

GEPERFOREERDE SPORTPEDALEN

Pedalen van geperforeerd aluminium verraden dat het design van de IS F SPORT zijn wortels in de autosport heeft. Ze bieden een uitstekende grip.

IS 300h
TECHNISCHE GEGEVENS

MAXIMUMVERMOGEN	
DIN-pk / kW	223 / 164
MOTOR	
Cilinderinhoud (cm^3) / cilinders / kleppen	2494 / L4 / 16
Klepmechanisme	Dual VVT-i
Brandstof	Benzine, 95 octaan of meer
Max. vermogen (DIN-pk / kW bij t/min)	181 / 133 bij 6000
Max. koppel (Nm bij t/min)	221 bij 4200-5400
ELEKTROMOTOR	
Type	AC-synchroon, permanente magneet
Maximumvermogen (DIN-pk / kW)	143 / 105
Max. koppel (Nm)	300
HYBRIDE BATTERIJ	
Type	Nikkel-Metaal Hydride (NiMH)
Aantal cellen / systeemspanning (V)	192 / 650
TRANSMISSIE	
Aangedreven wielen	Achterwielaandrijving
Transmissie	Elektronische Continu Variabele Transmissie
PRESTATIES	
Topsnelheid (km/u)	200
0-100 km/u (s)	8,3 / 8,4[1]

CO_2-UITSTOOT* (g/km)	
Emissienorm	Euro 6
Gecombineerde cyclus	97 / 101 / 107[2]
BRANDSTOFVERBRUIK* (l/100 km)	
Gecombineerde cyclus	4,2 / 4,3 / 4,6[2]
REMMEN	
Vooraan	Geventileerde schijven
Achteraan	Geventileerde schijven
OPHANGING	
Vooraan	Dubbele wishbones
Achteraan	Multi-link
STUURINRICHTING	
Type	Tandheugelstuurinrichting
Aantal stuuromwentelingen (van aanslag tot aanslag)	2,84
Minimale draaicirkel (m)	5,2
GEWICHTEN (kg)	
Maximum toegelaten massa	2130 / 2145[1]
Totale onbeladen massa (min.-max.)	1620 - 1680 / 1720[1]
Max. aanhangwagengewicht (geremd / ongeremd)	750 / 750
LUCHTWEERSTANDSCOËFFICIËNT	
Cd-waarde	0,25 / 0,26[1]
VOLUMES (l)	
Brandstoftank	66
Bageruimte	450

[1] 1ste cijfer is voor de IS 300h met standaarduitrusting voorzien van 16" lichtmetalen velgen. 2de cijfer is voor alle andere IS 300h Lines, onafhankelijk van de velgmaat.
[2] Cijfers verschillen volgens de IS 300h Lines en de velgmaat. 1ste cijfer is voor de IS 300h met standaarduitrusing met 16" lichtmetalen velgen. De overige cijfers zijn voor alle andere IS 300h Lines en verschillen volgens de velgmaat. 2de cijfer is met 17" lichtmetalen velgen. 3de cijfer is met 18" lichtmetalen velgen.

* Het brandstofverbruik en de CO_2-waarden worden gemeten in een gecontroleerde omgeving, conform de eisen van Richtlijn 80/1268/EEG, inclusief amendementen, met een model voorzien van de Europese standaarduitrusting. Voor meer informatie over, of indien u interesse hebt om een auto met Europese standaarduitrusting te kopen, kunt u contact opnemen met uw erkende Lexus-dealer.
Het brandstofverbruik en de CO_2-waarden van uw auto kunnen verschillen van de gemeten waarden. De rijstijl en diverse andere factoren (staat van de weg, verkeersdrukte, staat van de auto, bandenspanning, gemonteerde uitrusting, belading, aantal passagiers, enz.) spelen een rol in het brandstofverbruik en de CO_2-uitstoot.

Opmerking: meer technische gegevens, en updates, vindt u op **nl.lexus.be.**

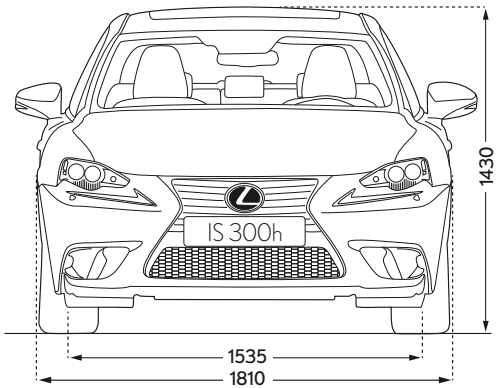

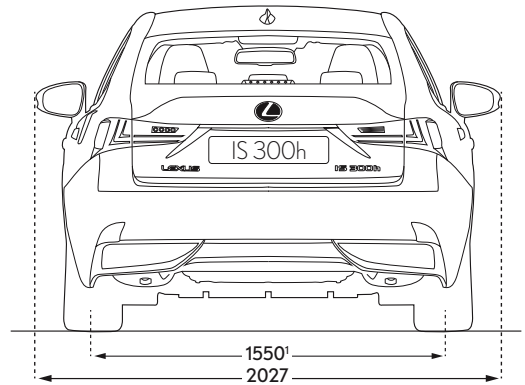

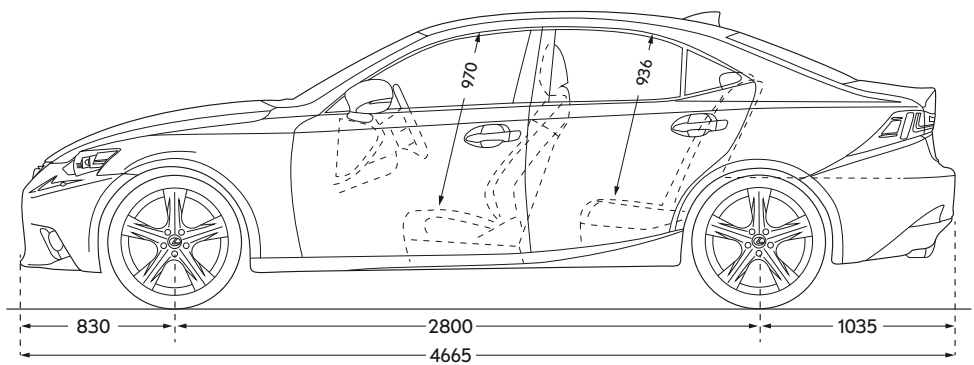

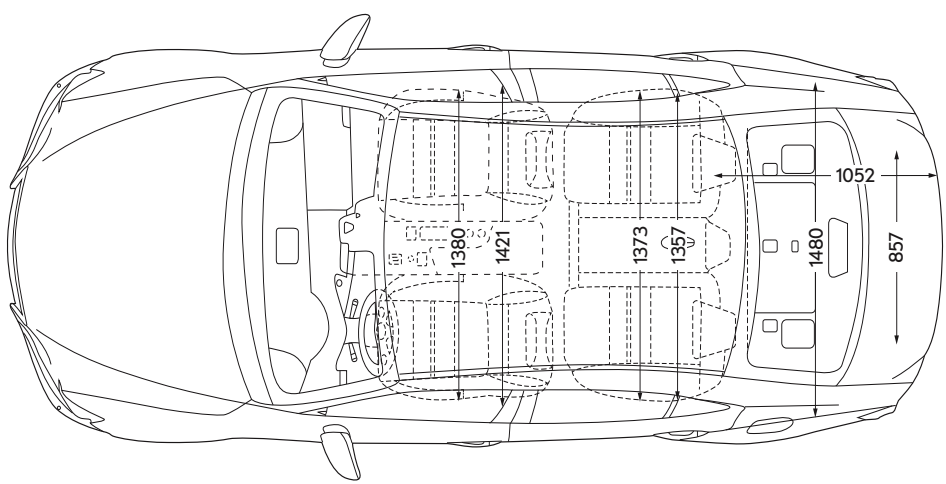

Opmerking: de afmetingen hierboven zijn uitgedrukt in millimeter.
[1]1550 mm is voor de IS 300h met 16" of 17" lichtmetalen velgen. Met 18" lichtmetalen velgen is het cijfer 1540 mm.

IS 200t
TECHNISCHE GEGEVENS

MAXIMUMVERMOGEN	
DIN-pk / kW	245 / 180
MOTOR	
Cilinderinhoud (cm^3) / cilinders / kleppen	1998 / L4 / 16
Klepmechanisme	Dual VVT-i
Brandstof	Benzine, 95 octaan of meer
Max. vermogen (DIN-pk / kW bij t/min)	245 / 180 bij 5800
Max. koppel (Nm bij t/min)	350 bij 1650-4400
TRANSMISSIE	
Aangedreven wielen	Achterwielaandrijving
Transmissie	Sport Direct Shift automaat met 8 versnellingen
PRESTATIES	
Topsnelheid (km/u)	230
0-100 km/h (s)	7,0
CO_2-UITSTOOT* (g/km)	
Emissienorm	Euro 6
Gecombineerde cyclus	162 / 167[1]
BRANDSTOFVERBRUIK* (l/100 km)	
Gecombineerde cyclus	7,0 / 7,2[1]

REMMEN	
Vooraan	Geventileerde schijven
Achteraan	Geventileerde schijven
OPHANGING	
Vooraan	Dubbele wishbones
Achteraan	Multi-link
STUURINRICHTING	
Type	Tandheugelstuurinrichting
Aantal stuuromwentelingen (van aanslag tot aanslag)	2,84
Minimale draaicirkel (m)	5,2
GEWICHTEN (kg)	
Maximum toegelaten massa	2125
Totale onbeladen massa (min.-max.)	1590 - 1680
Max. aanhangwagengewicht (geremd / ongeremd)	1500 / 750
LUCHTWEERSTANDSCOËFFICIËNT	
Cd-waarde	0,28
VOLUMES (l)	
Brandstoftank	66
Bagageruimte	480

[1] Cijfers voor de IS 200t verschillen volgens de velgmaat. 1ste cijfer is voor de IS 200t met 17" lichtmetalen velgen. 2de cijfer is voor de IS 200t met 18" lichtmetalen velgen.

* Het brandstofverbruik en de CO_2-waarden worden gemeten in een gecontroleerde omgeving, conform de eisen van Richtlijn 80/1268/EEG, inclusief amendementen, met een model voorzien van de Europese standaarduitrusting. Voor meer informatie over, of indien u interesse hebt om een auto met Europese standaarduitrusting te kopen, kunt u contact opnemen met uw erkende Lexus-dealer.
Het brandstofverbruik en de CO_2-waarden van uw auto kunnen verschillen van de gemeten waarden. De rijstijl en diverse andere factoren (staat van de weg, verkeersdrukte, staat van de auto, bandenspanning, gemonteerde uitrusting, belading, aantal passagiers, enz.) spelen een rol in het brandstofverbruik en de CO_2-uitstoot.

Opmerking: meer technische gegevens, en updates, vindt u op **nl.lexus.be.**

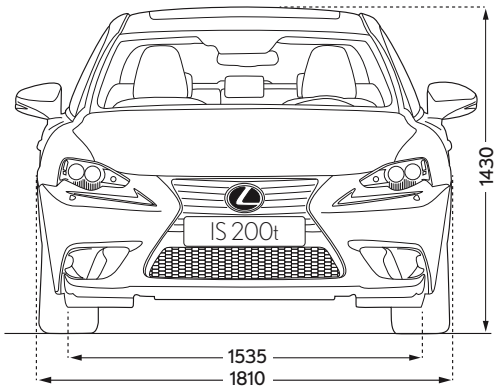

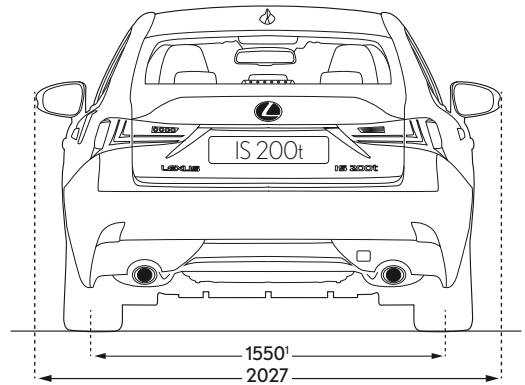

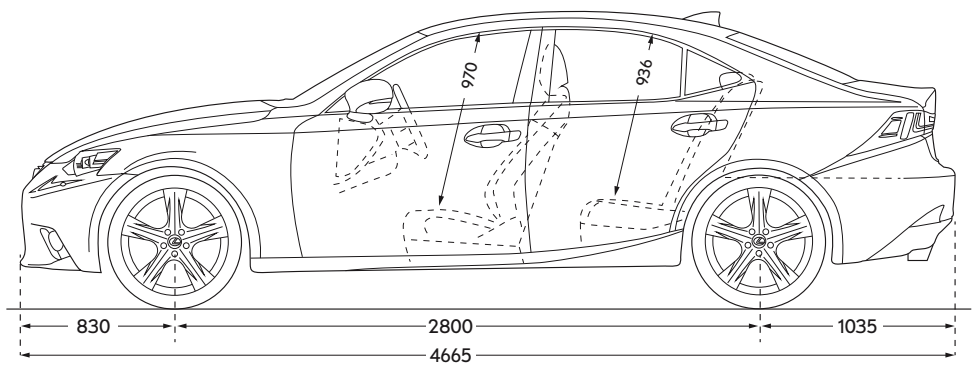

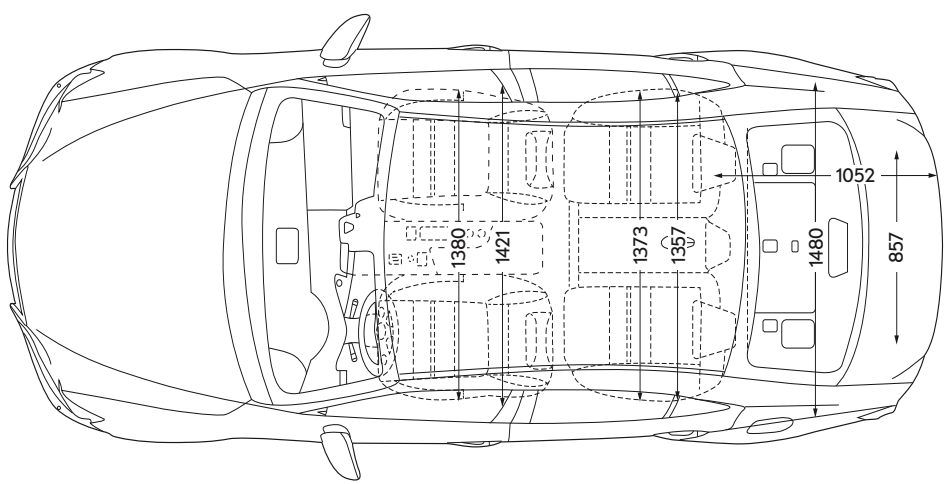

Opmerking: de afmetingen hierboven zijn uitgedrukt in millimeter.
[1]1550 mm is voor de IS 200t met 17" lichtmetalen velgen. Met 18" lichtmetalen velgen is het cijfer 1540 mm.

STANDAARDUITRUSTING

ACTIEVE VEILIGHEID EN RIJDYNAMIEK

Actieve remlichten
Rem-, stabiliteits-, stuur- en tractiesystemen[1]
- ABS / BAS / EBD / ECB (IS 200t) / ECB-R (IS 300h) / EPS / TRC / VSC

Drive Mode Select
- ECO / NORMAL / SPORT

Rijmodus EV (Electric Vehicle) (IS 300h)
Hill-start Assist Control (HAC)
Tyre Pressure Monitoring System (TPMS)
Vehicle Dynamics Integrated Management (VDIM)

PASSIEVE VEILIGHEID

In totaal 8 airbags
- bestuurder en voorpassagier: hoofd-, zij- en knieairbags
- flanken: gordijnairbags over volledige lengte

Aan/uit-schakelaar voor airbag voorpassagier
Gordelwaarschuwing vooraan met visueel signaal en geluidssignaal
ISOFIX-bevestigingspunten op buitenste zitplaatsen achteraan
Uitklappende motorkap (PUH)
Gordelspanners vooraan en op buitenste zitplaatsen achteraan
Anti-whiplashzetels (WIL) vooraan met actieve hoofdsteunen

KOETSWERK

16" lichtmetalen velgen met 5 brede spaken (IS 300h)
- 205/55 R16-banden

17" lichtmetalen velgen met 5 dubbele spaken (IS 200t)
- 225/45 R17-banden

Buitenspiegels
- elektrisch verstelbaar en verwarmbaar
- geïntegreerde richtingaanwijzers en omgevingsverlichting

Schemersensor met follow-me-home-functie
HID-xenonkoplampen (High Intensity Discharge)
- met automatische hoogteregeling en hogedruksproeiers

Lasergesoldeerde dakstructuur
Led- (Light Emitting Diode)
- dagrijlichten
- mistlampen, vooraan en achteraan
- achterlichten

Lak met "zelfreparerende laag"
UV- en hittewerend, getint glas
Waterafstotend glas voor ruiten vooraan
Wielkasten achteraan met inkapselbehandeling
Met trekvoorbereiding, 1500 kg (IS 200t) / 750 kg (IS 300h)

BEVEILIGING

Antidiefstalsysteem
- startonderbreker / inbraaksensor / sirene

Automatische deurvergrendeling
Dubbele deurvergrendeling

AUDIO, COMMUNICATIE EN INFORMATIE

4,2" multi-informatiescherm in kleur
Analoge klok met witte led-verlichting
Bluetooth®-connectiviteit voor gsm en audio
Dubbele instrumenten (IS 300h)
Lexus Media Display
- 7" scherm bediend via draaiknop
- audiosysteem met 6 luidsprekers en Gracenote®
- AM/FM-tuner
- radioantenne geïntegreerd in achterruit
- in dashboard geïntegreerde cd-speler voor 1 cd

Optitron-instrumenten
Vermogensmeter (IS 300h)
Bedieningselementen op het stuurwiel
- audio / scherm / telefoon / spraakherkenning

Twee USB-poorten en AUX-aansluiting

INTERIEURCOMFORT EN FUNCTIONALITEIT

12 V-stopcontact
Active Sound Control (IS 300h)
Elektrische ruiten voor- en achteraan
Centrale armsteun en opbergvak vooraan
Instapverlichting
Led-sfeerverlichting in het interieur
Startknop
3-spakig, met leder bekleed stuurwiel
- manueel multiverstelbaar / schakelpeddels

Elektronische airconditioning
- 1 zone (IS 300h) / 2 zones met S-Flow-technologie (IS 200t) / luchtfilter met actieve antipollenfunctie
- temperatuurinstelling met aanraakgevoelige, elektrostatische toetsen

Zetelbekleding stof / ProLuxe leder
Manueel verstelbare voorzetels
- 6-voudige verstelling (bestuurder en passagier)

Inlegwerk, metaallak Black
Achteruitkijkspiegel met manuele diminstelling
Kunststof instaplijsten voor- en achteraan
Gedeeltelijk met leder beklede schakelpook
In twee delen (60:40) neerklapbare achterbank
Bandenreparatiekit (IS 300h)
Tijdelijk reservewiel (IS 200t)

[1] ABS = Anti-lock Braking System (antiblokkeersysteem remmen) / BAS = Brake Assist System (remhulpsysteem) / EBD = Electronic Brake-force Distribution (elektronische remkrachtverdeling) / ECB = Electronically Controlled Braking (elektronisch gecontroleerde remkracht) / ECB-R = Electronically Controlled Braking - Regeneration (elektronisch gestuurde regeneratie van de remkracht) / EPS = Electric Power Steering (elektrische stuurbekrachtiging) / TRC = Traction Control (tractiecontrolesysteem) / VSC = Vehicle Stability Control (elektronisch stabiliteitssysteem).

EXTRA UITRUSTING PER LINE

EXECUTIVE LINE

(Bovenop / verschillend van standaarduitrusting)

17" lichtmetalen velgen met 5 dubbele spaken (IS 300h)
- 225/45 R17-banden

Cruise control
Elektronische airconditioning
- 2 zones met S-Flow-technologie (IS 300h)

Ruitenwissers met regensensor
Elektrochromatische (zelfdimmende) achteruitkijkspiegel
Centrale armsteun achteraan
Parkeersensoren voor- en achteraan
Intelligent instapsysteem (keyless entry)
Lexus Navigation
Lederen zetelbekleding
Elektrisch verstelbare voorzetels
- 8-voudige verstelling (bestuurder en passagier)

Elektrisch verstelbare lendensteun
- 2-voudige verstelling (bestuurder)

Verwarmbare voorzetels
Achteruitrijcamera

F SPORT LINE

(Bovenop / verschillend van Executive Line)

18" lichtmetalen velgen met F SPORT-design
- 225/40 (vooraan) & 255/35 (achteraan) R18-banden

Zetelbekleding stof / ProLuxe leder
LED-koplampen
Adaptive Variable Suspension (IS 300h)
Extra F SPORT-koetswerkkenmerken
- spoelvormige grille met geaccentueerd design
- aerodynamisch verder verbeterde voorbumper
- grille met exclusief L-gaaswerk
- logo's op de flanken

Voorzetels met F SPORT-design
- extra sportieve vormgeving
- verhoogde zijdelingse steun
- integraalschuimconstructie (uniek bij Lexus)

Extra F SPORT-interieurkenmerken
- aluminium instaplijsten met LEXUS-opschrift voor deuren vooraan
- sportpedalen van geperforeerd aluminium
- inlegwerk, metaalfolie Silver
- stuurwiel en schakelpook afgewerkt met geperforeerd leder
- dynamisch instrumentenbord met enkele wijzerplaat (geïnspireerd door LFA)
- stuurwiel met in reliëf aangebracht F SPORT-logo
- zwarte dakhemelbekleding

Geïntegreerde kniebeschermers voor middenconsole vooraan

PRIVILEGE LINE

(Bovenop / verschillend van Executive Line)

Aluminium instaplijsten voor deuren vooraan
LED-koplampen
Buitenspiegels
- elektrisch inklapbaar
- elektrochromatisch (zelfdimmend)

Inlegwerk, donkerbruin of donkergrijs hout
Geïntegreerde kniebeschermers voor middenconsole vooraan
Geheugen (3 instellingen)
- bestuurderszetel, stuurwiel en buitenspiegels

Elektrisch multiverstelbaar en verwarmbaar stuurwiel
Geventileerde voorzetels
Lexus Premium Navigation (inhoud, zie p. 57)
Mark Levinson® Premium Surround-audiosysteem met 15 luidsprekers
Card key

OPTIES EN PACKS

OPTIES	IS	IS Executive Line	IS F SPORT Line	IS Privilege Line
Metaalkleur	o	o	o	o
18" lichtmetalen velgen met 5 middelbrede spaken, 225/40 (vooraan) en 255/35 (achteraan) R18-banden	–	–	–	o
Glazen elektrisch kantel-schuifdak	–	o	o	o
Mark Levinson® Premium Surround-audiosysteem met 15 luidsprekers	–	–	o[1]	s
Blind Spot Monitor met Rear Cross Traffic Alert	–	–	–	o

PACKS	IS	IS Executive Line	IS F SPORT Line	IS Privilege Line
Multimedia, comfort & rijhulpsystemen				
Lexus Navigation	o	s	s	–
Lexus Premium Navigation	–	o	o	s
Comfort Pack	o	s	s	s
F SPORT Leather Pack	–	–	o	–
Geavanceerde veiligheid & rijhulpsystemen				
Pre-Crash Safety (PCS)	–	o	o	o
Lane Departure Alert (LDA) & Automatic High Beam (AHB)	–	–	–	o[2]

– = niet beschikbaar / o = beschikbaar als optie of pack tegen meerprijs / s = standaard

[1] Mark Levinson is beschikbaar als optie op de F SPORT Line, in combinatie met Lexus Premium Navigation en F SPORT Leather Pack.
[2] Lane Departure Alert (LDA) & Automatic High Beam (AHB) is beschikbaar als optie op de Privilege Line, in combinatie met Blind Spot Monitor met Rear Cross Traffic Alert.

MULTIMEDIA

Lexus Premium Navigation
8 luidsprekers, audiosysteem met DAB, Dolby® Digital
Antenne, haaienvin design
Electro Multi-Vision-scherm (EMV)
In dashboard geïntegreerde cd-/dvd-speler voor 1 cd/dvd
Lexus Premium Navigation met Connected Services[1]
- Digital Terrain Model / Route Trace Registration
- Ecological Route / Speed Camera Guidance
- Online Search / Google Street View® / Panoramio®
- Send Route to Car / Connected Traffic / Traffic Bar
- Urgent Traffic Event Notification / QR-code van bestemming

Parking Assist Monitor met geleidingslijnen op het scherm
Remote Touch-bediening

COMFORT & RIJHULPSYSTEMEN

Comfort Pack
Cruise control
Parkeersensoren voor- en achteraan

F SPORT Leather Pack
Lederen zetelbekleding
Geventileerde voorzetels (bestuurder en passagier)
Buitenspiegels
- elektrisch inklapbaar
- elektrochromatisch (zelfdimmend)

Geheugen (3 instellingen)
- bestuurderszetel, stuurwiel en buitenspiegels

Elektrisch multiverstelbaar stuurwiel

GEAVANCEERDE VEILIGHEID & RIJHULPSYSTEMEN

Pre-Crash Safety (PCS)
Adaptive Cruise Control (ACC)[2]
PCS met millimetergolfradar

Lane Departure Alert (LDA) & Automatic High Beam (AHB)
Automatic High Beam (AHB)
Lane Departure Alert (LDA)

[1] De erkende Lexus-dealer bij u in de buurt geeft u graag informatie over welke Connected Services in uw land beschikbaar zijn.
2 Actief vanaf 40 km/u.

ACCESSOIRES

HOUDER VOOR iPAD®
Past stevig in een docking station van Lexus op de rugleuning van een voorzetel en vormt zo een solide steun voor een tablet. Beschikbaar met en zonder voeding.

DRAAGBARE DVD-SPELER
De draagbare dvd-speler met 7" scherm is ideaal om passagiers aangenaam bezig te houden tijdens lange ritten. Hij past in een docking station van Lexus op de zetelrugleuning en is onder meer compatibel met USB, SD-kaarten en het AV-signaal van smartphones. Met een geschikte stroomadapter kunt u hem ook thuis gebruiken. Een extra docking station, dvd-speler en draadloze hoofdtelefoons zijn als optie beschikbaar.

FIETSHOUDER ACHTERAAN
Licht maar zeer stevig, vergrendelbaar en afneembaar model om veilig één of twee fietsen te vervoeren. Compleet met lichten en nummerplaathouder. Beschikbaar met 7- of 13-polige stekker.

FIETSHOUDER VOOR OP HET DAK
Te plaatsen op de bagagedrager van Lexus. Het vergrendelbare, lichtgewicht model is voorzien van speciale houders voor de wielen en het kader van de fiets. De kaderhouder kan handig op dakhoogte worden versteld.

BAGAGEDRAGER
Vergrendelbare, lichtgewicht bagagedrager van aluminium. Met een gestroomlijnde vorm die windgeluiden vermindert. Stevige basis voor het gamma dakaccessoires. Eenvoudig te monteren en te verwijderen.

VERLICHTE INSTAPLIJSTEN
De Lexus-instaplijsten accentueren het design en beschermen tegelijk de lak van de drempels. Een subtiel verlicht logo onderstreept hun afwerking in geborsteld aluminium.

KOFFERBESCHERMER
Van een stevige, soepele kunststof met antislipoppervlak en opstaande randen om het tapijt in de bagageruimte te beschermen tegen modder, vuil, zand en vocht.

TREKHAAK
Herverdeelt de trek- en remkrachten tijdens het slepen om de wagen zo weinig mogelijk te belasten. Het sleepvermogen bedraagt 1500 kg (IS 200t) / 750 kg (IS 300h). De haak kan worden weggeklapt achter de bumper. Buffers in de bedradingskit beschermen het elektrische systeem van uw wagen tegen defecten in het elektrische systeem van de aanhangwagen.

VERLOOPSTEKKERS
Om een aanhangwagen of fietshouder aan te sluiten op de elektrische bedrading van een trekhaak als de stekkers niet van hetzelfde type zijn. Beschikbaar als 7-polig (auto) naar 13-polig (aanhangwagen), 13-polig (auto) naar 7-polig (aanhangwagen) en 13-polig (auto) naar dubbele stekker 12N-12S (aanhangwagen).

INTERIEURCOMBINATIES

STOF / PROLUXE LEDER[1]

Black

Moon Stone

Burgundy Red

LEDER[2]

Black

Moon Stone

Ivory

F SPORT-LEDER[3]

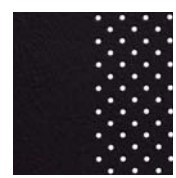
Galaxy Black

Burgundy Red

INLEGWERK[4]

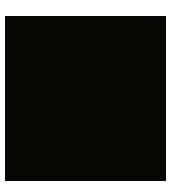
Black, metaallak

Dark Grey, ambachtelijk nerfhout

Dark Brown, ambachtelijk nerfhout

F SPORT-INLEGWERK[5]

Silver, metaalfolie

[1] Bekleding stof / ProLuxe leder is standaard op de IS met standaarduitrusting en F SPORT Line. De IS met standaarduitrusting wordt geleverd in Black of Moon Stone. De IS F SPORT Line wordt geleverd in Black of Burgundy Red.
[2] Leder is standaard op de Executive en Privilege Line.
[3] F SPORT-leder met uniek design en exclusieve kleuren is als optie verkrijgbaar op de F SPORT Line.
[4] Inlegwerk met metaallak Black is standaard op IS met standaarduitrusting en Executive Line. Inlegwerk in donkerbruin hout (Dark Brown) of donkergrijs hout (Dark Grey) is standaard op de Privilege Line.
[5] Inlegwerk met metaalfolie Silver is standaard op de F SPORT Line.

Op de volgende 3 pagina's vindt u een selectie van de beschikbare interieurcombinaties. De Lexus-dealer bij u in de buurt zal u graag bijkomende informatie geven.

Bekleding stof / ProLuxe leder in Black, inlegwerk met metaallak Black
(IS 300h met standaarduitrusting)

Bekleding stof / ProLuxe leder in Moon Stone, inlegwerk met metaallak Black (IS 300h met standaarduitrusting)

Leder in Black, inlegwerk met metaallak Black
(Executive Line)

INTERIEURCOMBINATIES

Leder in Ivory, inlegwerk in ambachtelijk nerfhout Dark Brown
(Privilege Line)

Leder in Black, inlegwerk in ambachtelijk nerfhout Dark Brown
(Privilege Line)

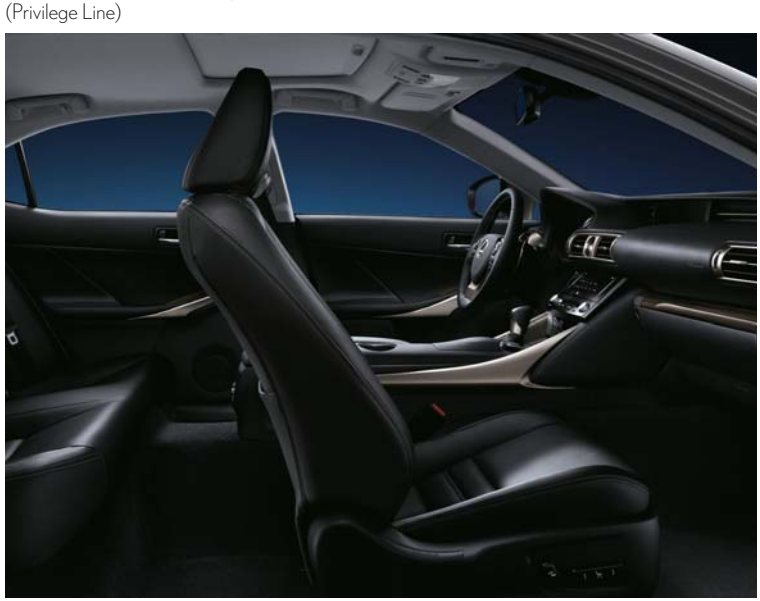

Leder in Moon Stone, inlegwerk in ambachtelijk nerfhout Dark Grey
(Privilege Line)

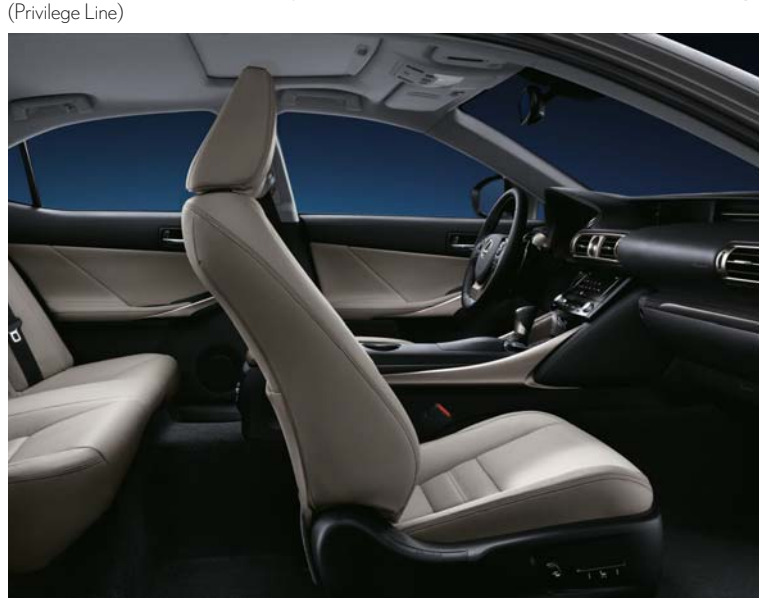

Bekleding stof / ProLuxe leder in Black, inlegwerk met metaalfolie Silver
(F SPORT Line)

Leder in Burgundy Red, inlegwerk met metaalfolie Silver
(F SPORT Line)

EXTERIEURKLEUREN

F WHITE (083)[1]

SONIC WHITE (085)[2]

MERCURY GREY (1H9)

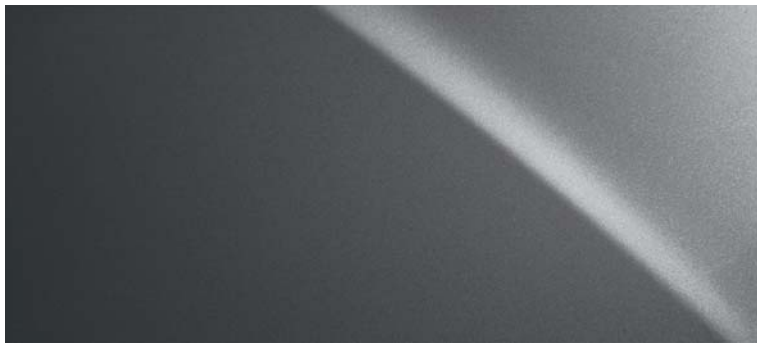

SATIN SILVER (1J4)

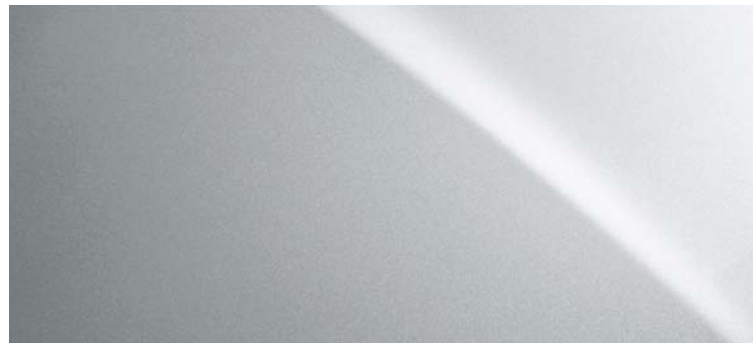

SONIC TITANIUM (1J7)

BLACK (212)[3]

STARLIGHT BLACK (217)

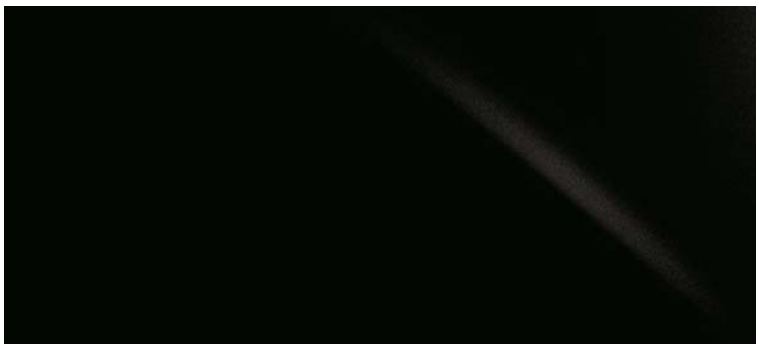

MORELLO RED (3R1)

RED (3T2)[3]

SAPPHIRE BLUE (8X1)[1]

[1] Enkel voor F SPORT.
[2] Niet verkrijgbaar op F SPORT.
[3] Niet-metaalkleur.

Opmerking: door verschillen in het drukprocedé kunnen de weergegeven koetswerkkleuren licht verschillen van de werkelijke kleuren.

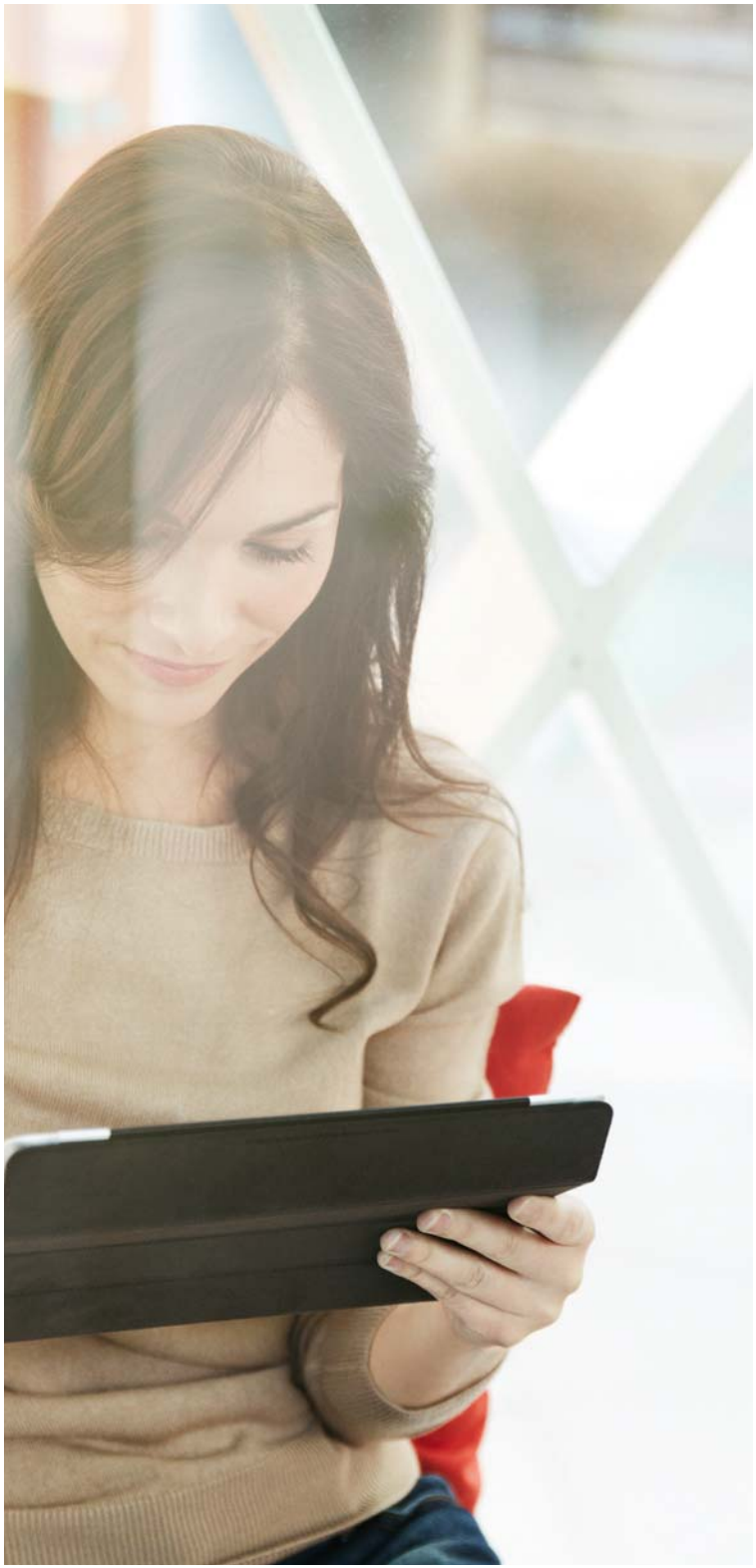

LEXUS CARE

Bij Lexus vinden we enkel verbluffend goed genoeg. Dat geldt evenzeer voor onze service en naverkoop als voor de auto's zelf. Tijdens de volledige levensduur van uw auto garandeert Lexus Care dat een Lexus hebben voor u een topklasse-ervaring is, met service en onderhoudsplannen op maat, elk uitgewerkt voor tevredenheid in elk opzicht en een totale gemoedsrust.

De auto's van Lexus worden voorzien van de meest geavanceerde technologie ter wereld om u geheel in de geest van het Japanse "Omotenashi" (de typische Japanse gastvrijheid) een verbluffende ervaring te bieden. Zoals we ook het maken van auto's op een unieke manier benaderen, streven we ernaar elke klant te behandelen zoals we dat met een gast thuis zouden doen. Die filosofie voor een service van wereldklasse heeft geleid tot details als (bijvoorbeeld) verse bloemen in de overhandigingsruimtes, brandschone werkruimtes en een gratis aangeboden wasbeurt voor uw auto.

Na de levering van elke nieuwe Lexus beschouwen we zorgen voor uw auto als zorgen voor u, onze klant. De erkende dealers van Lexus engageren zich om de allerhoogste klantentevredenheid te bereiken. In onze comfortabele wachtruimte kunt u bij een koffie het recentste nieuws doornemen, of online gaan als u dat wenst. Ondertussen doen onze mecaniciens hun werk met optimale efficiëntie zodat u met een minimale onderbreking van uw dag weer de weg op kunt.

LEXUS SERVICE

Lexus Service is een uitnodiging aan u om het welzijn van uw Lexus toe te vertrouwen aan toegewijde professionals. En voor ons is het een kans om een ongeëvenaard serviceniveau te bieden. Dankzij onder meer de diepgaande opleiding en constante loopbaanontwikkeling van onze medewerkers kunt u erop vertrouwen dat wij ons uiterste best doen om te garanderen dat uw Lexus in dezelfde perfecte staat blijft als toen u hem kocht.

- Professionele Lexus-mecaniciens
- Originele Lexus-onderdelen
- Lexus-onderhoudshistoriek beschermt de doorverkoopwaarde
- Grondig visueel veiligheidsrapport
- Lexus-onderhoud exact afgestemd op uw behoeften
- De modernste installaties en apparatuur

LEXUS-WAARBORGEN

- 3 jaar of 100.000 km volledige waarborg
- 3 jaar waarborg op lakwerk en tegen oppervlakteroest
- 12 jaar waarborg tegen koetswerkperforatie door corrosie
- 5 jaar of 100.000 km waarborg op sommige componenten van de hybride aandrijving

Gelieve contact op te nemen met uw erkende Lexus-dealer of met uw erkend Lexus-servicecenter voor meer informatie over de waarborgen.

LEXUS-MOBILITEIT

We willen er zeker van zijn dat u met een complete gemoedsrust overal in Europa met uw Lexus kunt rijden. Daarom voorzien we tijdens de eerste drie jaar dat u eigenaar bent een gratis Lexus Euro Assistance 24*. Dit programma verzekert uw mobiliteit, zodat u steeds overal geraakt waar u moet zijn. Het zorgt bijvoorbeeld voor het takelen van uw auto, een hotelaccomodatie, een vervangwagen, het repatriëren van de auto en nog vele andere diensten, mocht uw Lexus immobiel of gestolen worden of beschadigd zijn ten gevolge een aanrijding.

* De voorwaarden kunnen van land tot land verschillen. Gelieve inlichtingen te vragen bij uw erkende Lexus-dealer of bij uw erkend Lexus-servicecenter.

ONTDEK DE IS

Neem contact op met de erkende Lexus-dealer bij u in de buurt voor een proefrit.

Meer over de IS:
nl.lexus.be/is
www.facebook.com/lexusbelux
www.youtube.com/lexusbelux

© 2015 Lexus Belgium - TBel n.v. behoudt zich het recht voor om details van specificaties en uitrusting zonder voorafgaande kennisgeving te wijzigen. De specificaties en uitrusting zijn ook onderhevig aan plaatselijke wetgevingen en vereisten. Vraag bij uw plaatselijke officiële Lexus-dealer naar details over dergelijke veranderingen, die voor uw regio vereist zouden kunnen zijn.

Opmerking: de afgebeelde voertuigen en de in deze brochure beschreven specificaties kunnen afwijken van de modellen en uitrusting die in uw regio beschikbaar zijn. De koetswerkkleur van het voertuig kan licht afwijken van de in deze brochure afgedrukte foto's.

Lexus Belgium - TBel n.v. - Leuvensesteenweg 369 - B-1932 Zaventem - www.lexus.be

M9715-IS001-NL/red. 07.2015

Zorg dragen voor het milieu is voor Lexus een prioriteit. Wij nemen heel wat maatregelen om ervoor te zorgen dat de milieueffecten van onze voertuigen tijdens hun levenscyclus (van het ontwerpen, de productie, de distributie, de verkoop en het onderhoud tot de afdanking) tot een minimum worden beperkt. Uw dealer zal u graag meer informatie verstrekken over de eisen met betrekking tot afgedankte voertuigen.

Gedrukt in Europa, augustus 2015

FSC
www.fsc.org
MIX
From responsible sources
FSC® C021474